ЕАЭС N RU **Д**-RU.**РА**01.**В**.52175/21
ТУ 4862-001-85523656-2015
Код ТН ВЭД ЕАЭС 8415830000
ТР ТС 010/2011
ТР ТС 004/2011
ТР ТС 020/2011

ПАСПОРТ ТЕХНИЧЕКИЙ
Руководство по монтажу и эксплуатации

ВОЗДУХОНАГРЕВАТЕЛЬ ВОДЯНОЙ W

Назначение и область применения

Водяные воздухонагреватели предназначены для нагрева воздуха посредством передачи теплоты от проходящей по его трубкам воды или незамерзающей смеси. Стандартное исполнение узлов рассчитано на чистую воду, без нерастворимых примесей и добавок, агрессивных к материалам узла. При применении смесей воды с другими химическими компонентами, необходимо проконсультироваться с производителем данных компонентов на предмет их агрессивности и допустимости их применения в системах металлическими деталями.

Данные нагреватели относятся к классу медно-алюминиевых пластинчатых теплообменников. Шаг оребрения 2,4 мм. Корпус нагревателей типа изготавливаются из оцинкованной стали.

Максимально допустимое давление при испытаниях: 1,6 Мпа (16 кгс/см^2).

Максимально допустимая температура теплоносителя: 150°С.

Вид климатического исполнения – О1 по ГОСТ 15150-69.

Условное обозначение:

Воздухонагреватель W2- 6035

- 35 – высота сечения, см (или диаметр)
- 60 – ширина сечения, см
- 2 – количество рядов у теплообменника
- W – водяной нагреватель

Ниже приведены характеристики для нескольких рабочих точек. Для расчета на другие параметры необходимо воспользоваться программой подбора.

Технические параметры нагревателей
при условиях нагрева воздуха от -30°С до +25°С и теплоносителе 90/70

Модель	Расход воздуха, м3/ч	t воздуха на входе, ^{o}С	t воздуха на выходе, ^{o}С	Теплопроизводительность, кВт	Аэродин. сопротивление, Па	Расход воды, м3/ч	Гидравл. сопротивление кПа
W2- 160	381	-30	20	6,3	44	0,275	1,7
W2- 200	446	-30	20	7,4	38	0,322	1,1
W2- 250	645	-30	20	10,6	37	0,465	2,6
W2- 315	1049	-30	20	17,3	35	0,757	8,6
W2- 4020	423	-30	20	7,0	13	0,305	0,5
W2- 5025	682	-30	20	11,2	14	0,492	0,7
W2- 5030	787	-30	20	13,0	13	0,568	0,7
W2- 6030	954	-30	20	15,7	13	0,689	1,1
W2- 6035	1101	-30	20	18,2	13	0,795	1,2
W2- 7040	1478	-30	20	24,4	13	1,067	1,8
W2- 8050	2125	-30	20	35,1	13	1,534	2,1
W2-10050	2654	-30	20	43,8	13	1,916	2,5
W3- 160	632	-30	20	10,4	140	0,456	2,7
W3- 200	800	-30	20	13,2	141	0,578	4,7
W3- 250	1229	-30	20	20,3	152	0,887	12,6
W3- 315	1967	-30	20	32,5	150	1,420	18,2
W3- 4020	1138	-30	20	18,8	156	0,822	4,6
W3- 5025	1771	-30	20	29,2	155	1,278	6,1
W3- 5030	2129	-30	20	35,1	155	1,537	6,3
W3- 6030	2546	-30	20	42,0	154	1,838	10,5
W3- 6035	2969	-30	20	49,0	154	2,144	10,5
W3- 7040	4312	-30	20	71,2	183	3,113	11,6
W3- 8050	5629	-30	20	92,9	153	4,064	20,8
W3-10050	7014	-30	20	115,7	152	5,063	17,2

Технические параметры двухрядных нагревателей W2 при разных расходах воздуха при нагреве воздуха от -20°С и теплоносителе 90/70

Модель	Расход воздуха, м3/ч	t воздуха на входе, °С	t воздуха на выходе, °С	Теплопроизводительность, кВт	Аэродин. сопротивление, Па	Расход воды, м3/ч	Гидравл. сопротивление кПа
W2-100...160	227	-20	34,6	4,1	16	0,179	0,7
	605	-20	17,3	7,5	112	0,326	2,3
W2-200	286	-20	31,8	4,9	16	0,214	0,5
	761	-20	16,8	9,2	112	0,405	1,8
W2- 250	423	-20	32,1	7,3	16	0,318	1,2
	1129	-20	16,5	13,6	112	0,596	4,3
W2- 315	680	-20	32,5	11,8	15	0,516	4,0
	1814	-20	16,9	22,1	104	0,966	14,0
W2- 4020	432	-20	25,0	6,4	14	0,281	0,5
	1152	-20	9,5	11,2	96	0,491	1,4
W2- 5025	675	-20	25,6	10,2	14	0,444	0,6
	1800	-20	10,0	17,8	96	0,779	1,8
W2- 5030	810	-20	24,9	12,0	14	0,525	0,6
	2160	-20	9,4	21,0	96	0,918	1,8
W2- 6030	972	-20	25,1	14,5	14	0,633	0,9
	2592	-20	9,6	25,3	96	1,107	2,9
W2- 6035	1134	-20	24,9	16,8	14	0,735	1,0
	3024	-20	9,4	29,4	96	1,285	3,0
W2- 7040	1512	-20	25,0	22,5	14	0,982	1,6
	4032	-20	9,5	39,3	96	1,719	4,8
W2- 8050	2160	-20	25,1	32,2	14	1,407	1,8
	5760	-20	9,6	56,3	96	2,462	5,5
W2-10050	2700	-20	25,1	40,2	14	1,758	2,1
	7200	-20	9,6	70,3	96	3,077	6,5

Технические параметры трехрядных нагревателей W3 при разных расходах воздуха при нагреве воздуха от -30°С и теплоносителе 90/70

Модель	Расход воздуха, м3/ч	t воздуха на входе, °С	t воздуха на выходе, °С	Теплопроизводительность, кВт	Аэродин. сопротивление, Па	Расход воды, м3/ч	Гидравл. сопротивление кПа
W3-100...160	227	-30	38,5	5,1	18	0,224	0,7
	605	-30	20,7	10,1	128	0,443	2,6
W3-200	286	-30	39,7	6,6	18	0,288	1,2
	761	-30	20,9	12,8	128	0,559	4,4
W3- 250	423	-30	40,5	9,8	18	0,431	3,0
	1129	-30	21,5	19,2	128	0,839	11,3
W3- 315	680	-30	41,4	16,0	18	0,701	4,4
	1814	-30	21,5	30,8	128	1,348	16,4
W3- 4020	432	-30	38,7	9,8	23	0,429	1,2
	1152	-30	19,8	18,9	160	0,828	4,6
W3- 5025	675	-30	38,6	15,3	23	0,669	1,7
	1800	-30	19,7	29,5	160	1,292	6,2
W3- 5030	810	-30	38,7	18,4	23	0,803	1,7
	2160	-30	19,7	35,5	160	1,551	6,5
W3- 6030	972	-30	38,6	22,0	23	0,963	2,9
	2592	-30	19,7	42,5	160	1,860	10,7
W3- 6035	1134	-30	38,6	25,7	23	1,123	2,9
	3024	-30	19,7	49,6	160	2,169	10,7
W3- 7040	1512	-30	40,4	35,1	23	1,537	2,8
	4032	-30	21,2	68,1	160	2,979	10,6
W3- 8050	2160	-30	38,5	48,8	23	2,136	5,7
	5760	-30	19,6	94,3	160	4,125	21,4
W3-10050	2700	-30	38,4	61,0	23	2,667	4,8
	7200	-30	19,5	117,7	160	5,150	17,8

Габариты нагревателей

для круглого канала

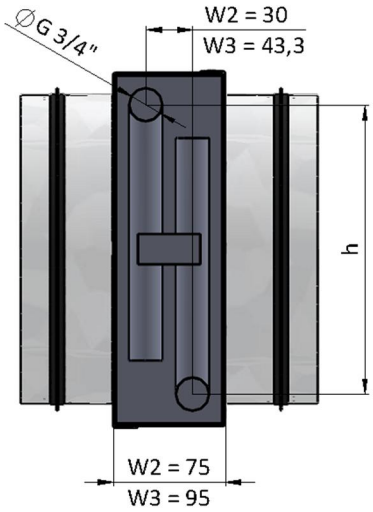

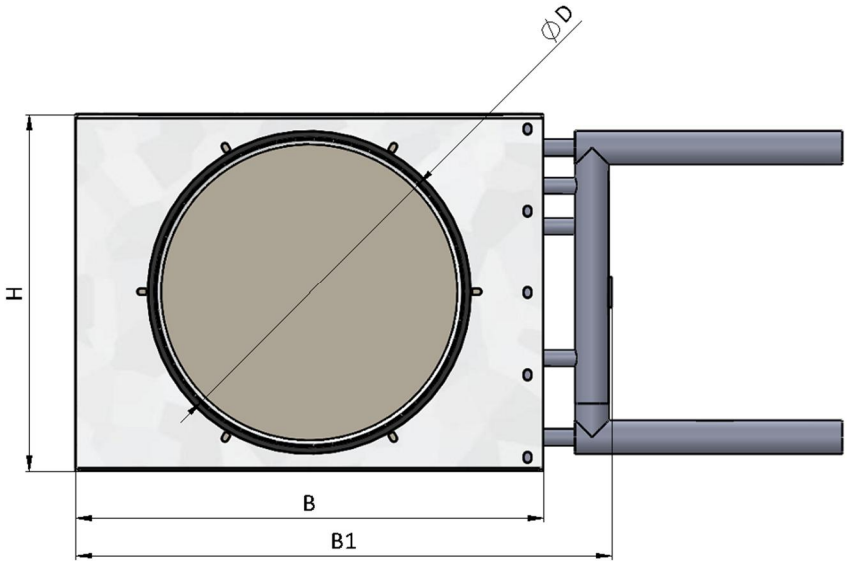

для круглого канала увеличенной длины (изготавливается по запросу)

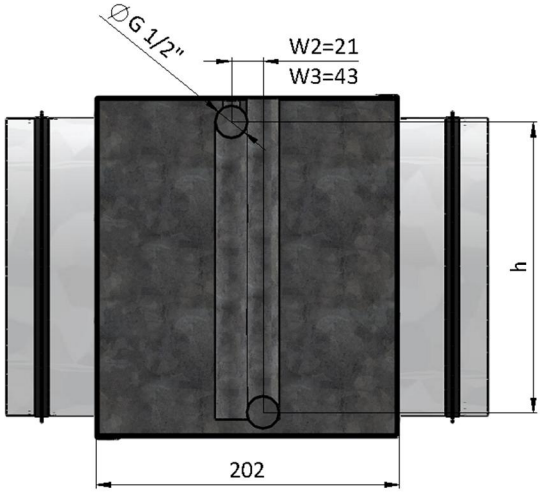

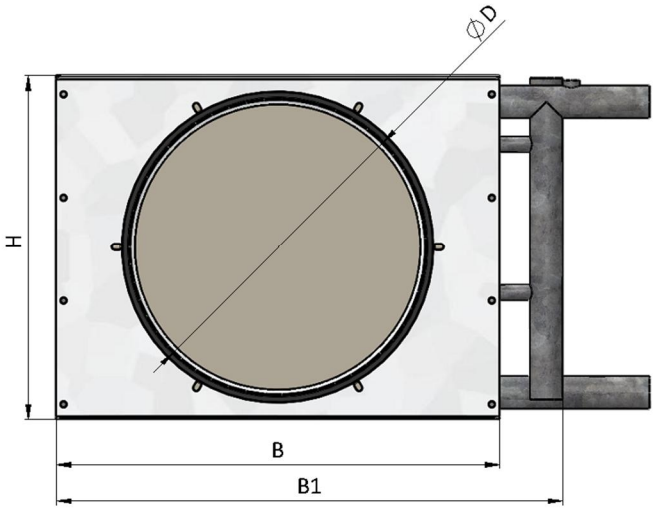

Модель	B, мм	H, мм	B1, мм	h, мм	$V_{вн}$, л	$F_н$, $м^2$	Масса, кг
W2-100...160	270	204	312	168	0,4	1,9	3,8
W2-200	295	229	337	194	0,5	2,3	4
W2-250	345	279	387	236	0,6	3,4	4,2
W2-315	421	354	463	316	0,9	5,5	4,8
W3-100...160	280	204	320	161	0,4	2,4	3,9
W3-200	305	229	345	186	0,5	3	4,2
W3-250	355	284	395	236	0,6	4,4	4,5
W3-315	430	354	470	311	0,9	7	5,2

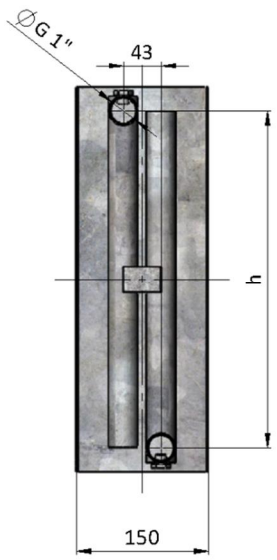

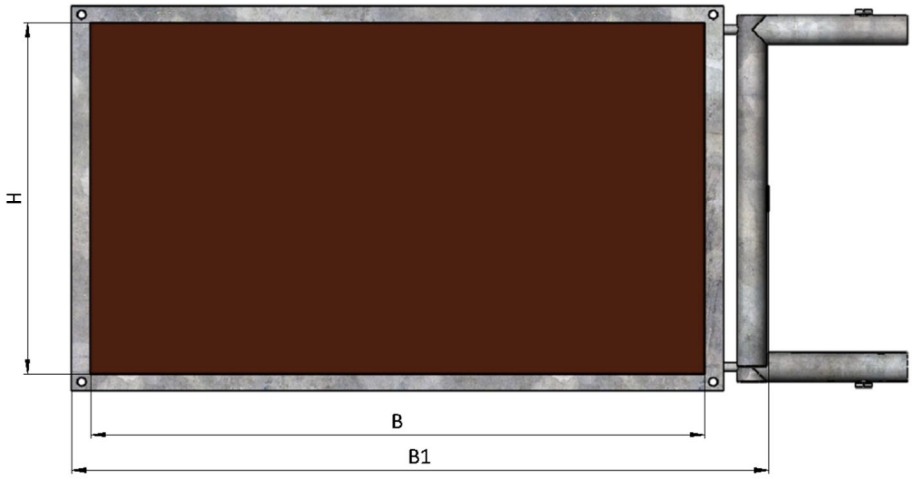

У прямоугольных нагревателей W2 и W3, выпускаемых до 2020 года, ширина 164 и 194 мм соответственно, патрубки короткие, смещенные к центру коллектора.

Модель	B, мм	H, мм	B1, мм	h, мм	$V_{вн}$, л	$F_н$, $м^2$	Масса, кг
W2-4020	400	200	494	185	0,8	2,65	4,8
W2-5025	500	250	594	235	1,1	4,2	6,2
W2-5030	500	300	594	285	1,3	4,94	6,9
W2-6030	600	300	694	285	1,5	5,95	7,6
W2-6035	600	350	694	335	1,7	6,9	8,6
W2-7040	700	400	794	385	2,2	9,22	10,3
W2-8050	800	500	894	485	3,0	13,2	13,0
W2-10050	1000	500	1114	485	3,5	16,46	15,7
W3-4020	400	200	494	185	1,05	3,95	5,54
W3-5025	500	250	594	235	1,5	6,17	7,5
W3-5030	500	300	594	285	1,8	7,41	8,42
W3-6030	600	300	694	285	2,04	8,89	9,42
W3-6035	600	350	694	335	2,37	10,37	10,5
W3-7040	700	400	794	385	3,03	13,82	12,7
W3-8050	800	500	894	485	4,2	19,75	16,4
W3-10050	1000	500	1114	485	5,01	24,69	19,81

Теплоноситель должен подводиться к нагревателю по принципу противотока: подаваться теплоноситель должен в тот патрубок теплообменника, который расположен последним по ходу движения воздуха.

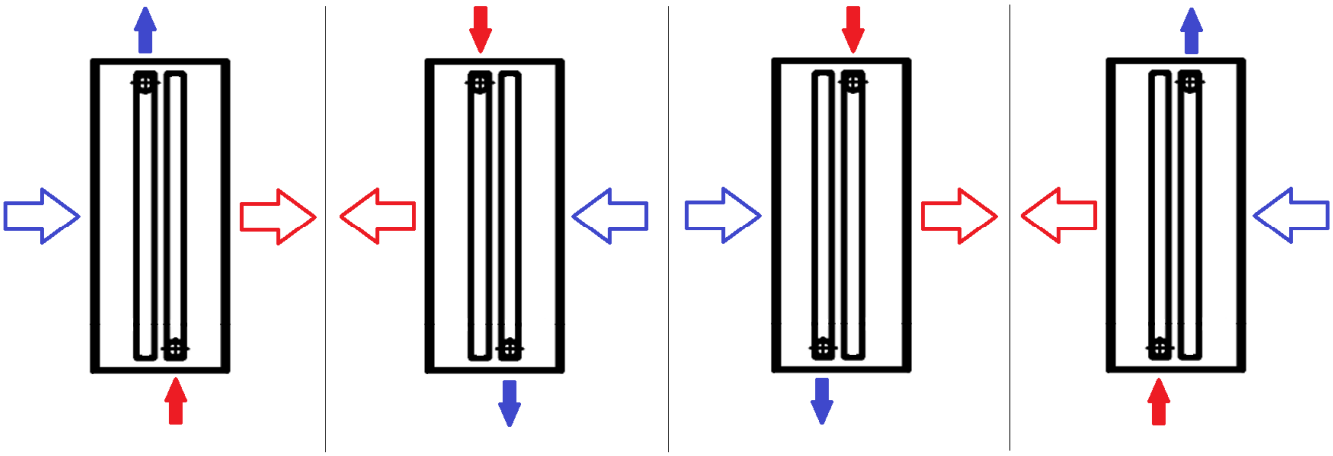

Хранение и транспортировка

Теплообменник может транспортироваться всеми видами крытого транспорта при температуре воздуха от минус 50 до плюс 50 ºС и относительной влажности до 80% в соответствии с манипуляционными знаками на упаковке, с исключением возможных ударов и перемещений внутри транспортного средства. Во время хранения допускается штабелирование теплообменников в соответствии с манипуляционными знаками на упаковке.

Гарантийный талон с печатью и подписью поставляется комплектно с оборудованием.

г. Санкт-Петербург
тел. (812) 309-74-06
E-mail: info@progress-nw.ru