ЕАЭС № RU Д-RU.ГА05.В.12453/20
ТУ 4862-001-85523656-2015
Код ТН ВЭД ЕАЭС: 8415830000
ТР ТС 010/2011
ТР ТС 004/2011
ТР ТС 020/2011

ПАСПОРТ ТЕХНИЧЕСКИЙ
Руководство по монтажу и эксплуатации

ВЕНТИЛЯТОР КАНАЛЬНЫЙ ПРЯМОУГОЛЬНЫЙ V(S)(EC…)

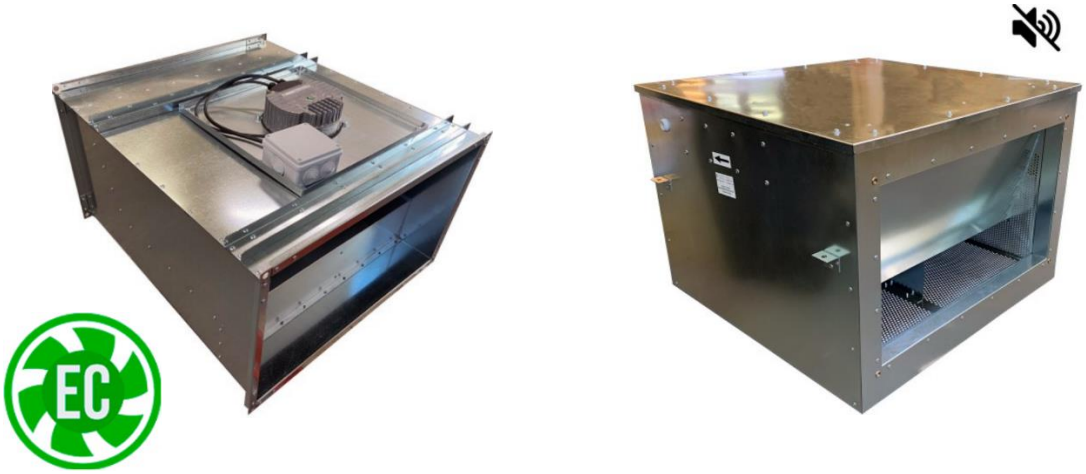

Назначение и область применения

Вентилятор представляет собой механическое устройство, предназначенное для перемещения чистого и сухого воздуха по воздуховодам систем кондиционирования и вентиляции и создающее необходимый для этого перепад давлений (на выходе и входе вентилятора).

Вентиляторы можно устанавливать в любом положении, преимущественно в горизонтальном.

Рабочее колесо вентиляторов имеет электронно-коммутируемый высокоэффективный двигатель и назад загнутые лопатки.

Вентиляторы VS имеют шумоизолированный корпус.

Корпус изготавливается из оцинкованной стали. Соединение деталей корпуса производится либо с помощью точечной сварки, либо с помощью саморезов или заклепок.

Условное обозначение:

Вентилятор VS(EC1) -4020(D…)

- индекс мотор-колеса
- 4020 – типоразмер подключения, см
- 1 – количество фаз питающего напряжения
- EC – энергоэффективный двигатель
- VS - шумоизолированный вентилятор

Аэродинамические характеристики
Типоразмеры 4020-6035

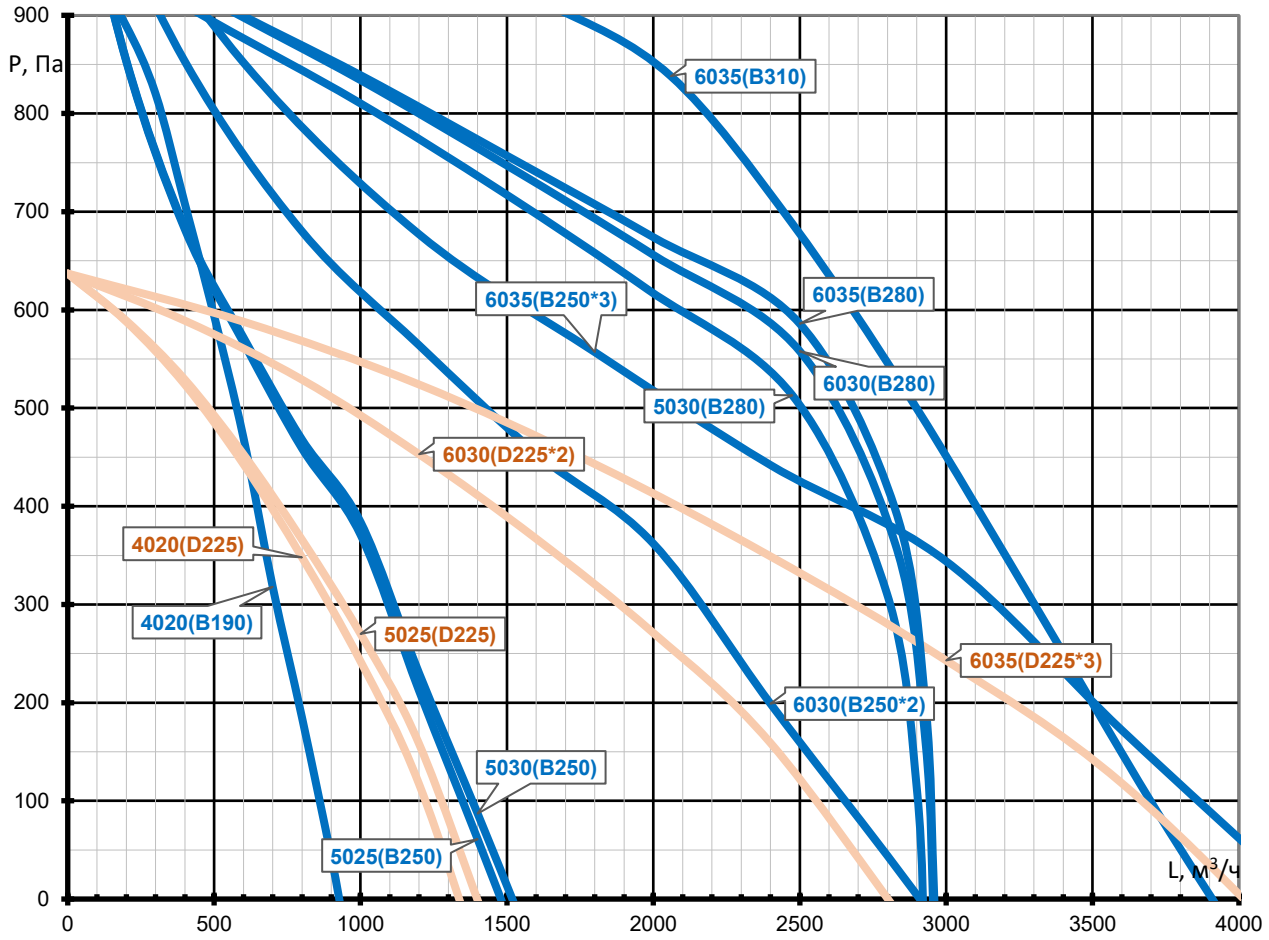

Типоразмеры 7040-10050

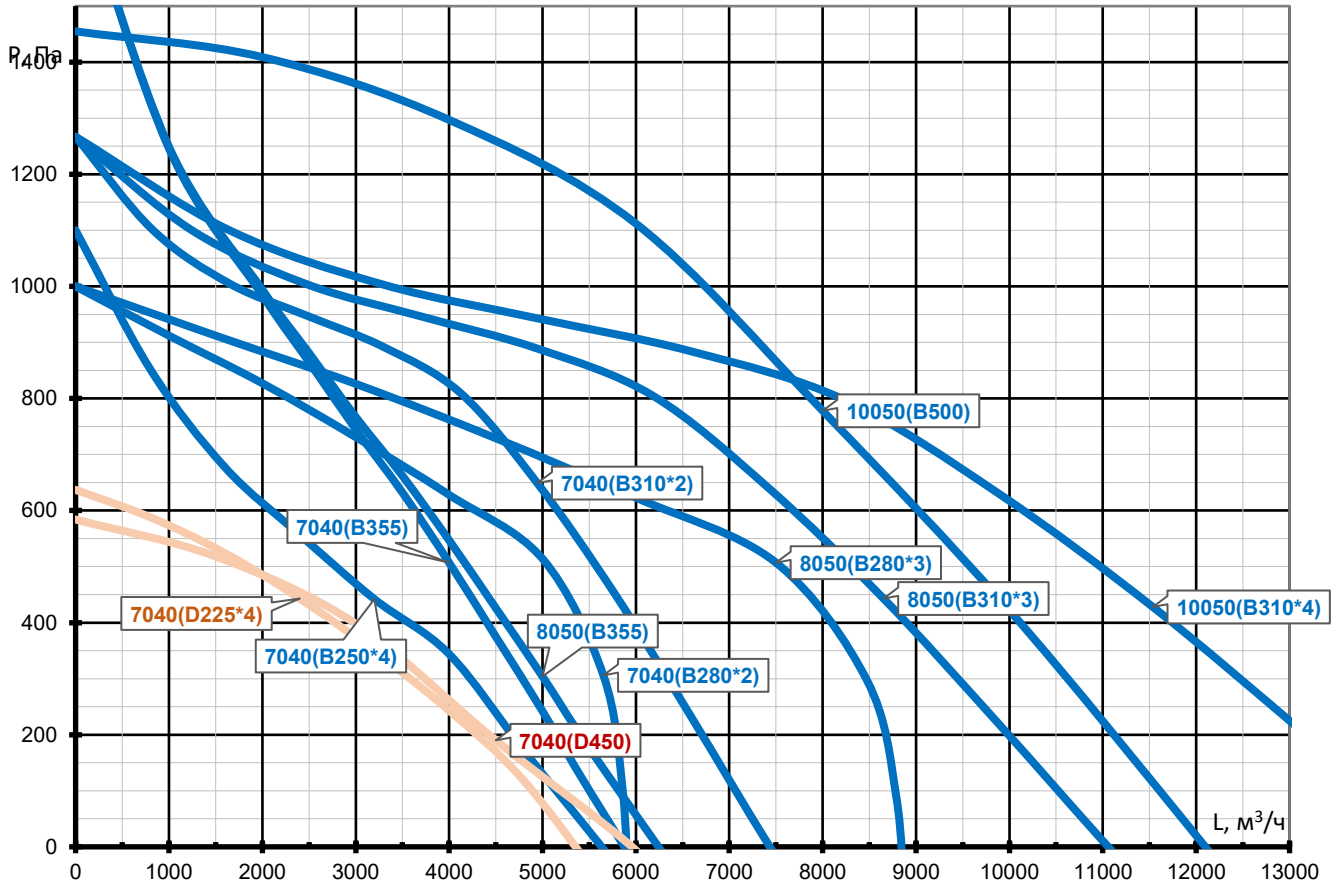

Основные технические параметры

Модель	Напряже-ние, В	n, об/мин	Мощность, кВт	Ток, А	Шум Lp, дБ(А)		№ схемы
					V	VS	
(EC1)- 4020(D225)	1~220	3000	0,14	1,1	55,0	39,0	1
(EC1)- 5025(D225)	1~220	3000	0,14	1,1	55,0	39,0	1
(EC1)- 4020(B190)	1~220	4120	0,18	1,2	59,2	39,8	1
(EC1)- 5025(B250)	1~220	2700	0,23	1,7	60,9	43,0	1
(EC1)- 5030(B250)	1~220	2700	0,23	1,7	60,9	43,0	1
(EC1)- 5030(B280)	1~220	2740	0,59	4,3	58,6	42,5	1
(EC1)- 6030(B250*2)	1~220	2700	0,46	3,3	63,9	46,0	1
(EC1)- 6030(D225*2)	1~220	3000	0,28	2,2	58,0	44,0	1
(EC1)- 6030(B280)	1~220	2740	0,59	4,3	58,6	42,5	1
(EC1)- 6035(D225*3)	1~220	3000	0,42	3,3	59,0	45,0	1
(EC1)- 6035(B310)	1~220	2960	0,70	3,1	62,2	45,8	2
(EC1)- 6035(B280)	1~220	2740	0,39	4,3	58,6	42,5	1
(EC1)- 7040(B250*4)	1~220	2750	0,92	6,6	65,4	47,5	1
(EC1)- 7040(D225*4)	1~220	3000	0,56	4,4	59,5	45,5	1
(EC1)- 7040(D450)	1~220	1450	0,60	3,7		44,0	1
(EC1)- 7040(B310*2)	1~220	2960	1,40	6,2	65,2	48,8	2
(EC1)- 7040(B280*2)	1~220	2740	1,18	8,6	61,6	45,5	1
(EC1)- 8050(B310*3)	1~220	2960	2,10	9,3	66,2	49,8	2
(EC1)- 8050(B280*3)	1~220	2740	1,77	12,9	62,6	46,5	1
(EC1)-10050(B310*4)	1~220	2960	2,80	12,4	66,7	50,3	2
(EC3)- 7040(B355)	3~380	2550	1,10	1,8	65,9	46,7	3
(EC3)- 8050(B355)	3~380	2550	1,10	1,8	65,9	46,7	3
(EC3)-10050(B500)	3~380	2200	4,30	8,8	73,5	53,1	4

Lp, дБ(А) - Уровень звукового давления в окружение на расстоянии 3 метров.

Параметры приведены для максимальной скорости вращения. Регулирование доступно в диапазоне напряжений 1,5 - 10 В.

Температура перемещаемого воздуха: **-30 ^{O}C +40 ^{O}C**

Класс защиты: **IP54**

Технические параметры могут варьироваться в пределах ±10%.

Габаритные размеры вентиляторов

V (EC…)

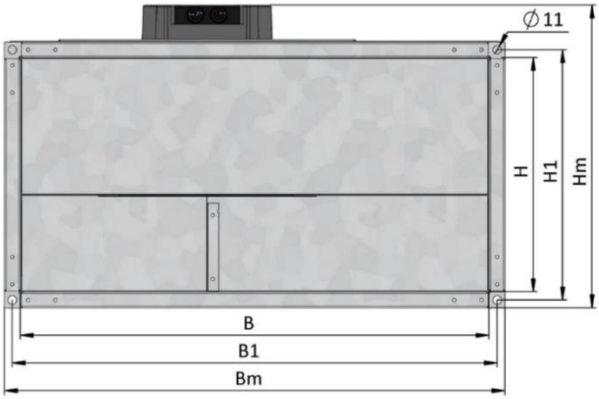

VS (EC…)

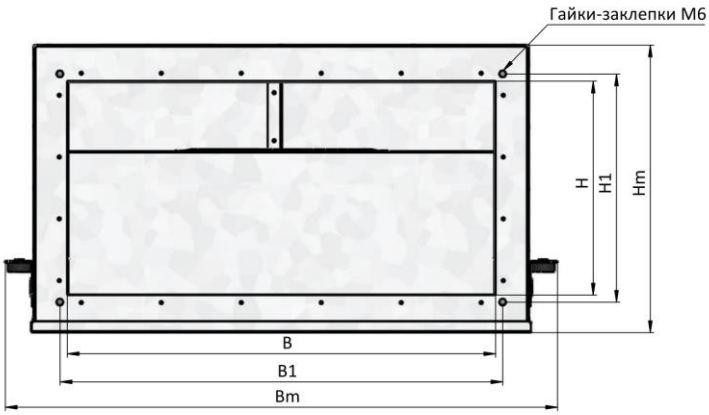

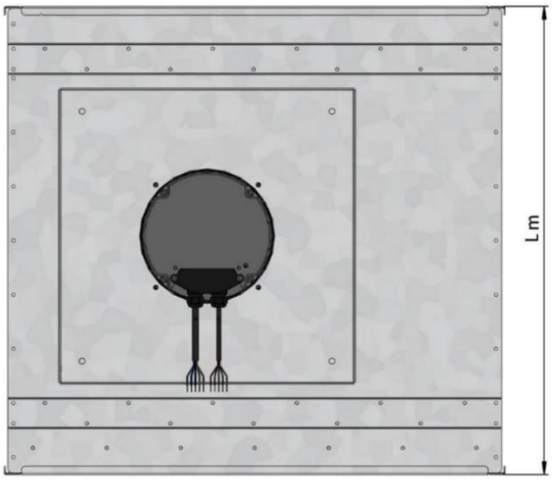

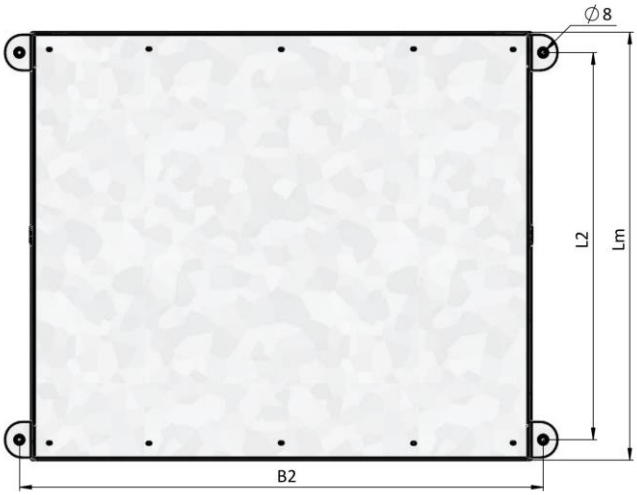

Модель	Размеры, мм									Вес, кг
	B	H	B1	H1	L2	B2	Lm	Bm	Hm	
V(EC…)- 4020	400	200	420	220	---	---	**430**	**440**	**250**	13
VS(EC…)- 4020					**430**	**590**	**480**	**580**	**305**	19
V(EC…)- 5025	500	250	520	270	---	---	**500**	**540**	**325**	15
VS(EC…)- 5025					**450**	**690**	**500**	**680**	**355**	24
V(EC…)- 5030	500	300	520	320	---	---	**500**	**540**	**370**	16
VS(EC…)- 5030					**450**	**690**	**500**	**680**	**405**	25
V(EC…)- 6030	600	300	620	320	---	---	**600**	**640**	**340**	20
VS(EC…)- 6030					**550**	**790**	**600**	**780**	**400**	30
V(EC…)- 6035	600	350	620	370	---	---	**700**	**640**	**450**	28
VS(EC…)- 6035					**650**	**790**	**700**	**780**	**505**	38
V(EC…)- 7040	700	400	730	430	---	---	**850**	**760**	**490**	39
VS(EC…)- 7040					**800**	**890**	**850**	**880**	**560**	46
V(EC…)- 8050	800	500	830	530	---	---	**860**	**860**	**595**	65
VS(EC…)- 8050					**810**	**990**	**860**	**980**	**645**	81
V(EC…)-10050	1000	500	1030	530	---	---	**950**	**1060**	**595**	88
VS(EC…)-10050					**950**	**1190**	**1000**	**1180**	**645**	130

Электроподключения

ВНИМАНИЕ! Сеть электропитания должна быть оснащена стабилизатором напряжения, который не позволит подавать напряжение более чем на 10% отличающегося от номинального значения.

Электроподключения должен проводить только квалифицированный персонал, имеющий необходимый допуск к выполнению данных работ. Все элементы, требующие электроподключения, имеют электросхемы, в соответствии с которыми необходимо произвести подключение. Схемы продублированы на корпусах соответствующих элементов.

Вентиляторы должны управляться от внешнего сигнала.

Варианты управления:

- **вкл-выкл**: подача +10V, выходящих из двигателя, на клемму входа 0-10V. Это самый простой способ запустить вентилятор - может быть реализован простым замыкающим контактом (безпотенциальным). В данном случае следует помнить, что вентилятор будет включаться на максимальную мощность;
- **плавное управление** сигналом **0-10В** от внешнего контроллера: на вход 0-10V;
- управление внешним потенциометром 10 кОм - такой вариант возможен посредством опции, приобретаемой отдельно - **Пульт ДУ для ЕС-вентилятора поворотный (10 кОм)**.

Ниже приведены примеры схем подключения к данному пульту управления.

Электрические схемы подключения вентиляторов

Схема №1

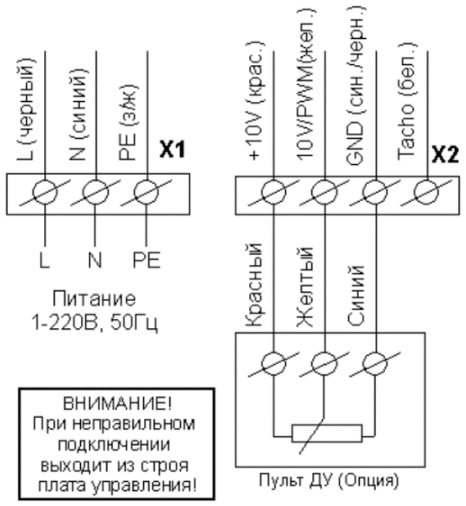

Схема №2

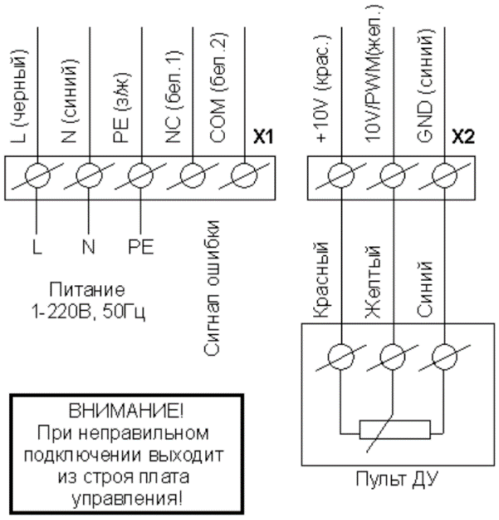

Схема №3

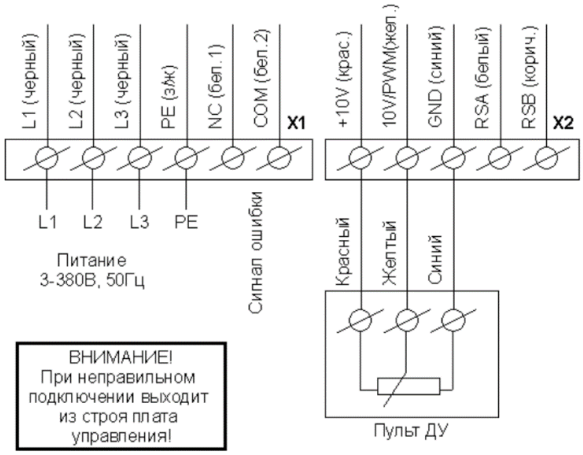

На схеме отображен вариант управления пультом ДУ с поворотным потенциометром (поставляется опционально)

Ниже приведены рекомендуемые сечение вводного кабеля и номинал автоматического выключателя. Данные значения носят рекомендательный характер и должны подбираться в соответствии с ПУЭ - по типу применяемого кабаля и по условиям его прокладки.

Модель	Сечение вводного кабеля	Вводной автоматический выключатель
(EC1) -4020(D190)	3*1,5 мм^2 (L, N, PE)	*1P C6*
(EC1) -5025(P250)	3*1,5 мм^2 (L, N, PE)	*1P C6*
(EC1) -5030(P250)	3*1,5 мм^2 (L, N, PE)	*1P C6*
(EC1) -5030(P280)	3*1,5 мм^2 (L, N, PE)	*1P C6*
(EC1) -6030(P250*2)	3*1,5 мм^2 (L, N, PE)	*1P C6*
(EC1) -6030(P280)	3*1,5 мм^2 (L, N, PE)	*1P C6*
(EC1) -6035(B310)	3*1,5 мм^2 (L, N, PE)	*1P C6*
(EC1) -6035(P280)	3*1,5 мм^2 (L, N, PE)	*1P C6*
(EC1) -7040(P250*4)	3*1,5 мм^2 (L, N, PE)	*1P C6*
(EC1) -7040(B310*2)	3*1,5 мм^2 (L, N, PE)	*1P C10*
(EC3) -7040(B355)	4*1,5 мм^2 (L1, L2, L3, PE)	*3P C6*
(EC1) -7040(P280*2)	3*1,5 мм^2 (L, N, PE)	*1P C6*
(EC1) -8050(B310*3)	3*1,5 мм^2 (L, N, PE)	*1P C16*
(EC1) -8050(P280*3)	3*1,5 мм^2 (L, N, PE)	*1P C10*
(EC3) -8050(B355)	4*1,5 мм^2 (L1, L2, L3, PE)	*3P C6*
(EC1) -10050(B310*4)	3*1,5 мм^2 (L, N, PE)	*1P C16*

Кабель управления: **3x0,5 мм^2** (экранированный)

Вентиляторы, которые в составе имеют несколько мотор-колес (в индексе колеса указано количество мотор-колес), могут быть подключены к разным фазам питающего напряжения. Для получения консультации обратитесь в наш сервис-центр.

Релейные сигналы ошибки от нескольких мотор-колес заводятся последовательно на клеммы «NC-COM». Таким образом при возникновении ошибки хотя бы на одном мотор-колесе, клеммы NC-COM размыкаются.

Внимание! При подключении нескольких вентиляторов к одному пульту-потенциометру, красный провод выхода «+10В» <u>подключается только от одного мотор-колеса</u>, выходы «+10В» от остальных мотор-колес изолируются.

Запуск, наладка, эксплуатация, техническое обслуживание и меры безопасности

Запуск должен производить специально обученный персонал. Перед запуском необходимо проверить правильность монтажа и электроподключений, убедится, что питающее напряжение соответствует номинальным параметрам, а на управляющие клеммы не подводится электропитание. После запуска необходимо проверить рабочие токи электродвигателей и сравнить их с номинальными. **Если рабочие токи превышают номинальные значения или наблюдается перегрев двигателя, дальнейшая эксплуатация запрещена**.

Наладку необходимо проводить согласно пособию к СНиП 3.05.01-85 и другим нормативным документам.

Рекомендуется размещать вентиляторы в отдельных технических помещениях, применять шумоизолирующие ограждения, экраны, кожухи и т.п. Для снижения передачи шума по сети воздуховодов рекомендуется применять шумоглушители и гибкие вставки. Монтаж осуществлять через виброгасящие материалы.

Необходимо регулярно проводить осмотры и техническое обслуживание оборудования.

Ресурс работы (Показатель надежности): 40 000 часов.

Вентиляторы должны эксплуатироваться во взрывобезопасных помещениях.

<u>ВНИМАНИЕ! Для сохранения гарантийных обязательств, после запуска необходимо составить отчет с указанием рабочих параметров установки (напряжение, токи, расход воздуха).</u>

Хранение и транспортировка

Вентиляторы транспортируются в собранном виде. Запрещается поднимать вентилятор за клеммную коробку. Вентиляторы консервации не подвергаются.

Срок гарантии: 2 года
Гарантийный талон с печатью и подписью поставляется комплектно с оборудованием.

г. Санкт-Петербург
тел. (812) 309-74-06
E-mail: info@progress-nw.ru