ТС № RU Д-RU.АГ49.В.00000
ТУ 4862-001-85523656-2015
Код ТН ВЭД ЕАЭС: 8415830009
ТР ТС 010/2011
ТР ТС 004/2011
ТР ТС 020/2011

ПАСПОРТ

УСТАНОВКА ВЕНТИЛЯЦИОННАЯ

NAVEKA Node1 Aqua

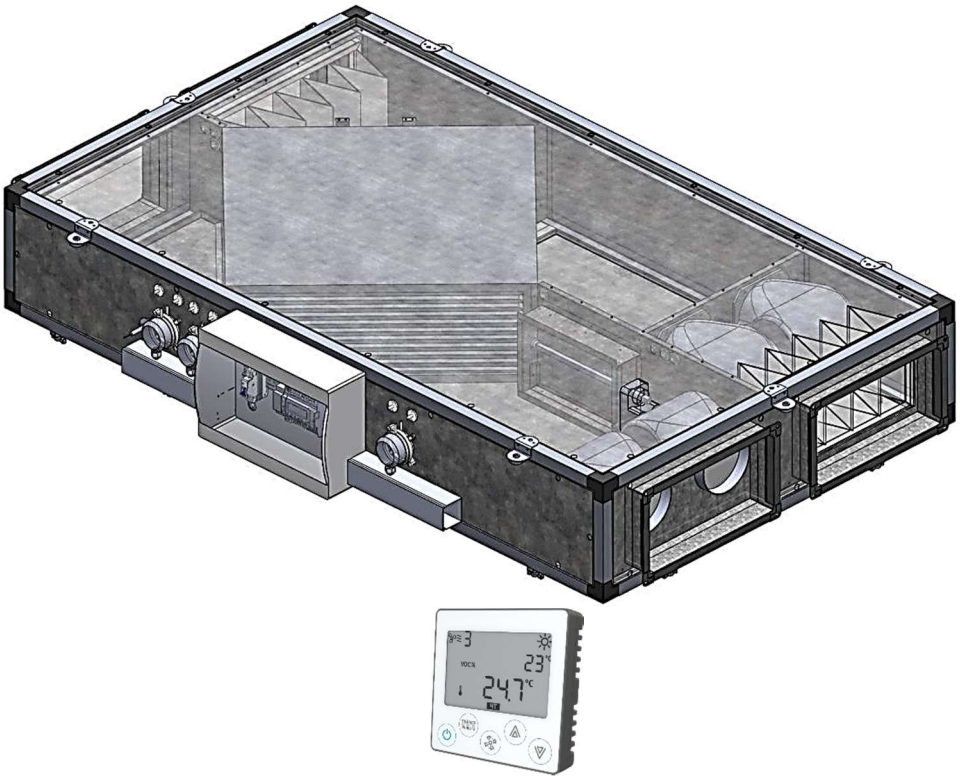

2020

Содержание:

1. **Назначение и область применения** 3
2. **Технические характеристики** 4
   - ***I. Электропотребление*** 4
   - ***II. Аэродинамическая характеристика*** 4
   - ***III. Функциональная схема управления*** 4
3. **Габариты** 5
4. **Требования безопасности** 6
5. **Электроподключения** 6
6. **Монтаж. Подготовка к работе.** 6
7. **Руководство пользователя** ..... **Ошибка! Закладка не определена.**
   - ***I. Пульт дистанционного управления Z033*** ..... **Ошибка! Закладка не определена.**
   - ***II. Индикация и управление*** ..... **Ошибка! Закладка не определена.**
   - ***III. Настройка таймера*** ..... **Ошибка! Закладка не определена.**
   - ***IV. Пример программирование параметров*** ..... **Ошибка! Закладка не определена.**
   - ***V. Работа системы.*** ..... **Ошибка! Закладка не определена.**
   - ***VI. Сводная таблица управления*** ..... **Ошибка! Закладка не определена.**
8. **Запуск, наладка, эксплуатация и техническое обслуживание** 7
9. **Гарантийные обязательства** 7
10. **ОТК** 8

1. Назначение и область применения

Установка вентиляционная NAVEKA Node предназначена для общеобменной вентиляции и поддержании влажности помещений. Компактность установки позволяет располагать её под потолком, экономя при этом пространство.

В состав установки входит:

- пластинчатый рекуператор для утилизации теплоты вытяжного воздуха;
- фильтры для очистки воздуха;
- вентиляторы для перемещения воздуха;
- интегрированная система с дистанционным пультом управления;
- рециркуляционная заслонка для камеры смешения с приводом плавного управления;

Дополнительные элементы, поставляемые отдельно:

- водяной калорифер;
- термостат защиты от замерзания;
- узел регулирования теплоносителя;
- воздушные заслонки;
- шумоглушители.

Корпус установки каркасно-панельный. Панели выполнены из оцинкованной стали и снаружи покрыты порошковой краской. Стандартно панели имеет толщину 25 мм. Панели заполнены слоем теплошумоизоляции на основе негорючей минеральной ваты.

Пластинчатый рекуператор имеет алюминиевые ламели для обеспечения эффективной передачи теплоты.

Фильтры, предусмотренные в установке, стандартно имеют классы фильтрации G4 и для приточного и вытяжного воздуха соответственно.

Вентиляторы производства немецкой фирмы EBM papst имеют электронно-коммутируемые высокоэффективные двигатели, которые могут управляться в широком диапазоне при сохранении КПД на высоком уровне.

Нижняя панель съемная, что позволяет проводить обслуживание снизу, когда установка подвешена под потолком. Так как на вытяжной стороне рекуператора возможно образование конденсата, в нижнюю панель встроен поддон со сливным патрубком.

С торцевых сторон установки имеются патрубки для подключения воздуховодов.

На передней панели расположен блок управления, на базе контроллера Pixel, адаптированного для работы в составе установки Node.

В комплекте имеется дистанционный пульт управления с жидкокристаллическим дисплеем. Опционально данный пульт может быть заменен пультом с сенсорным экраном.

Условное обозначение:

Установка NAVEKA Node1-800/RP, VEC, Z (Aqua)

RP, VEC, Z (Aqua) – перечень основных элементов;
RP-пластинчатый рекуператор;
VEC-вентиляторы с EC двигателями;
Z-заслонка рециркуляции.

800/1600 – типоразмер установки;

Node1 – модель установки.

2. Технические характеристики

I. *Электропотребление*

Модель и типоразмер	Питание, В	Мощность вентиляторов, кВт	Ток вентиляторов, А
Node1-800	1~220	0,46	3,6
Node1-1600	1~220	0,92	7,2

II. *Аэродинамическая характеристика*

L (м3/ч) – P (Па)

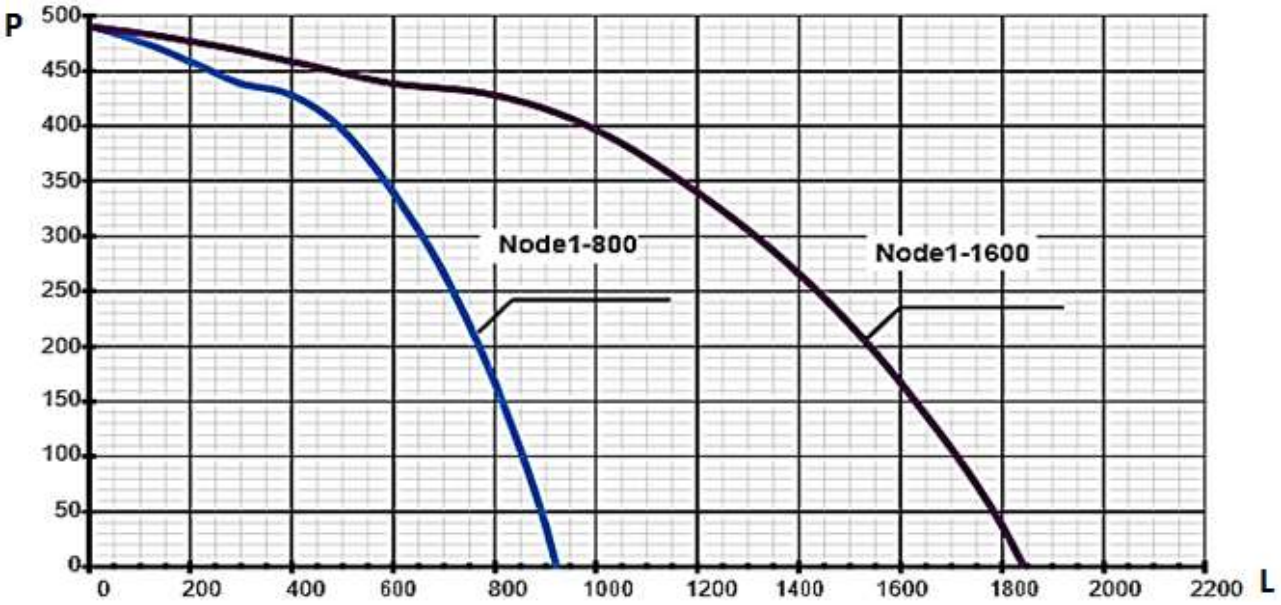

III. *Функциональная схема управления*

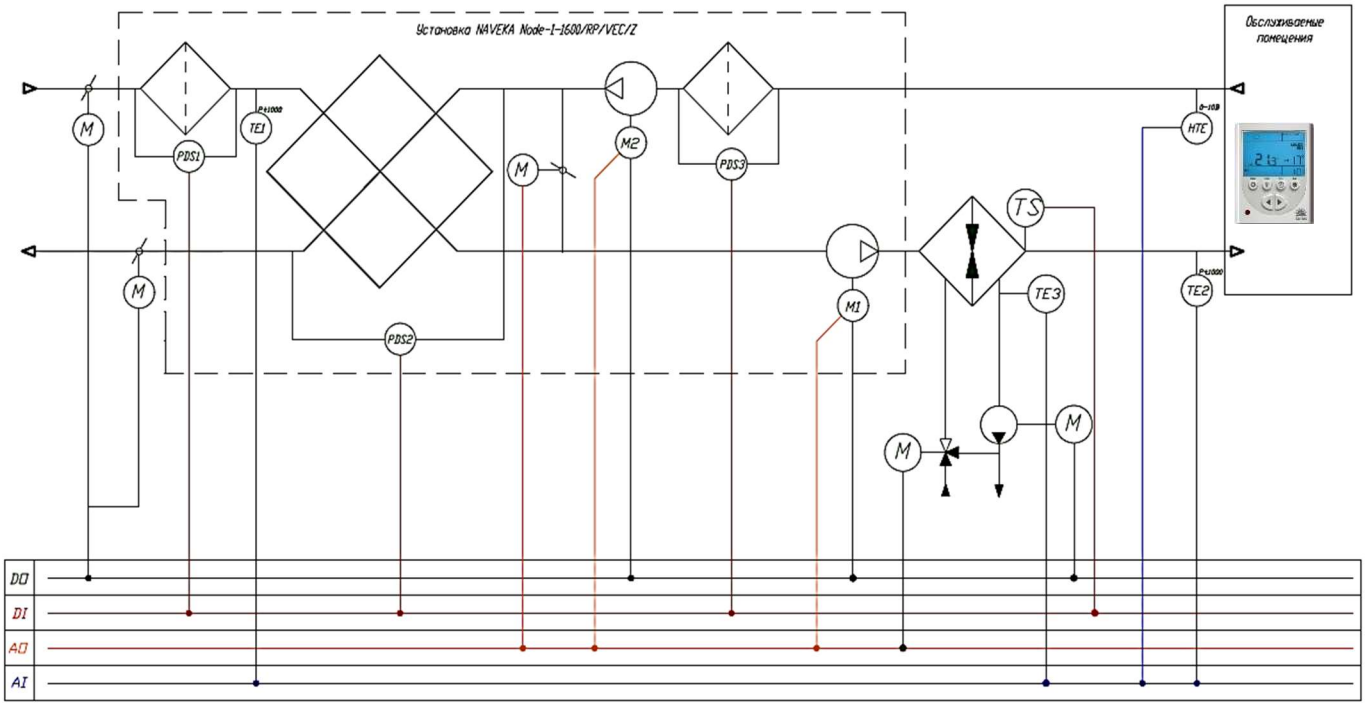

3. Габариты

Node1-800

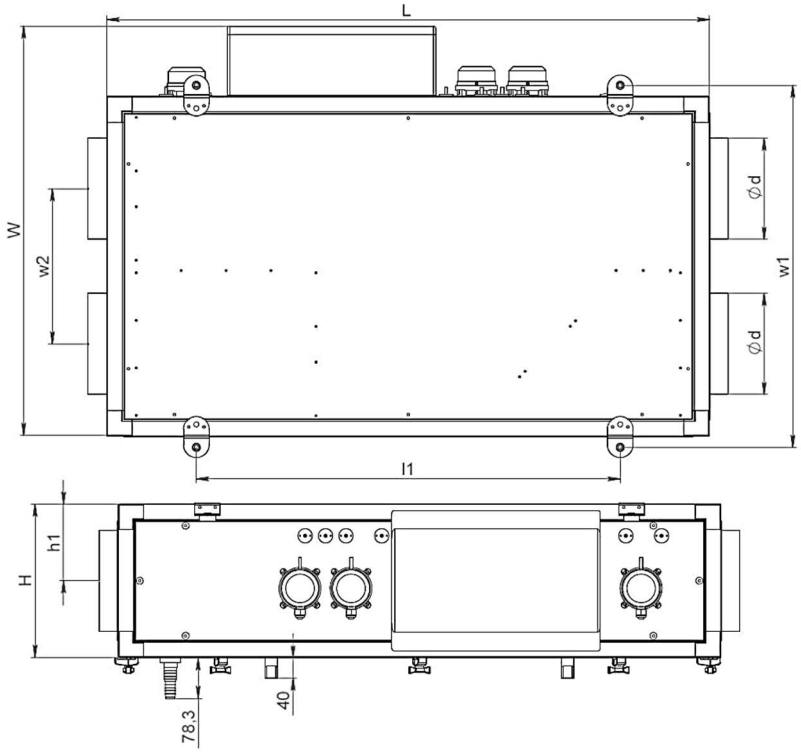

Node1-1600

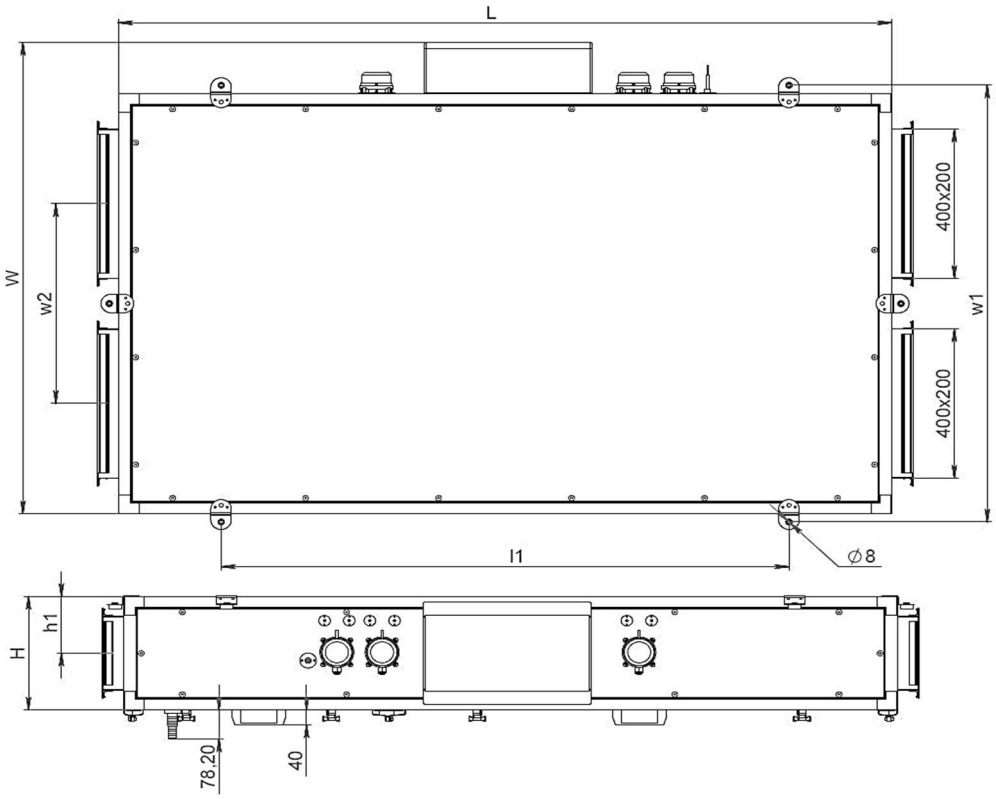

Габаритные размеры

Модель и типоразмер	L, мм	W, мм	H, мм	l1,мм	w1, мм	h1, мм	w2, мм	Вес, кг
Node1-800	1180	778	312	830	709	131	304	105
Node1-1600	1880	1265	312	1380	1172	152	536	130

4. Требования безопасности

При транспортировке, монтаже, пуске и эксплуатации необходимо осуществлять все необходимые мероприятия по обеспечению безопасного проведения работ. Все работники должны пройти соответствующие инструктажи.

Для обеспечения эффективного и безопасного функционирования вентиляционной установки внимательно прочтите данный паспорт перед началом работ. Если в процессе работы возникнут вопросы, которые невозможно решить с помощью, изложенной в данном паспорте информации, свяжитесь с сервис центром.

⚠ К эксплуатации вентиляционной установки допускается персонал, прошедший необходимый инструктаж по технике безопасности, имеющий допуск для работы с электроустановками, а также обладающий знаниями о принципах функционирования КИПиА в части касающейся управления и защиты вентиляционных установок.

⚠ Внимание!

Не вскрывайте щит управления при включенном питании. Помните: внутри щита есть элементы, находящиеся под опасным для жизни напряжением.

Не вносите изменений в схему управления без согласования с разработчиком системы автоматизации, это ведет к нарушению гарантии.

5. Электроподключения

Электроподключения должен проводить только квалифицированный персонал, имеющий необходимый допуск к выполнению данных работ. Все элементы, требующие электроподключения, имеют электросхемы, в соответствии с которыми необходимо произвести подключение. Схемы продублированы на корпусах соответствующих элементов.

ВНИМАНИЕ! Запрещается производить электроподключения если отсутствует схема расключения!

В случае, если на какие-либо элементы электросхемы были утрачены или не были найдены, необходимо связаться с сервис центром!

6. Монтаж. Подготовка к работе.

На месте установке устройства необходимо предусмотреть основание, которое было бы рассчитано в соответствии с массой и габаритами установки. В случае если блок оснащен патрубком слива конденсата (блок охлаждения, увлажнения, рекуперации…) необходимо, чтобы высота основания была достаточной для обеспечения гидрозатвора. В противном случае конденсат не сможет самотеком удаляться из блока, что приведет к попаданию конденсата в воздуховод. Установка должна быть смонтирована с уклоном в сторону сливного сифона – в противном случае конденсат может стекать мимо поддона.

Для снижения передачи вибраций от устройства рекомендуется под основанием предусмотреть резиновые виброизоляторы.

Для проведения ремонтных работ и работ по техническому обслуживанию устройства необходимо предусмотреть пространство перед стороной обслуживания равное примерно 1,3 ширины устройства. С противоположной стороны рекомендуется оставить место для свободного прохода.

7. Запуск, наладка, эксплуатация и техническое обслуживание

Запуск должен производить специально обученный персонал. Перед запуском необходимо проверить правильность монтажа и электроподключений, убедиться, что питающее напряжение соответствует номинальным параметрам. Перед началом наладочных работ необходимо проверить правильность направления вращения вентиляторов. После запуска необходимо проверить рабочие токи электродвигателей и сравнить их с номинальными значениями. Если рабочие токи превышают номинальные значения более чем на 10%, то дальнейшая эксплуатация запрещена. Завышение рабочих токов электродвигателей центробежных вентиляторов может быть связано с заниженным сопротивлением сети (как следствие – завышенным расходом воздуха). В данном случае необходимо снизить расход воздуха до расчетных параметров. Наладку необходимо проводить согласно пособию к СНиП 3.05.01-85 и другим нормативным документам.

Ресурс работы (Показатель надежности): 40 000 часов.

ВНИМАНИЕ! Для сохранения гарантийных обязательств, после запуска необходимо составить отчет с указанием рабочих параметров установки (напряжение, токи, расход воздуха, температура воздуха на входе выходе, температура воды на входе/выходе).

8. Гарантийные обязательства

Производитель гарантирует соответствие технических характеристик оборудования вышеуказанным значениям. На данное устройство гарантийный срок составляет 18 месяцев со дня отгрузки.

Гарантийные обязательства выполняются только при обязательном техническом обслуживании вентиляционного оборудования.

Гарантия не распространяется на расходные материалы (фильтрующие элементы, приводные ремни) и элементы, вышедшие из строя в результате несоблюдения условий транспортировки, монтажа, наладки и эксплуатации.

В случае невозможности самостоятельного устранения неисправности необходимо составить описание неисправности в форме рекламации (с указанием заводского номера, подробном описании неисправности) и отправить ее вместе с неисправным узлом в сервис-центр. Услуги по транспортировке неисправных узлов до сервис-центра оплачиваются заказчиком.

При рассмотрении рекламации и проведении диагностики неисправности сервис-центр вправе потребовать дополнительную информацию о характере неисправности (фотографии элементов, а также документацию, подтверждающую окончание монтажа, проведение пуско-наладочных работ и эксплуатации на надлежащем уровне). Отказ от выдачи такого рода документации может свидетельствовать о нарушениях в ходе данных этапов.

Изготовитель снимает свою ответственность за повреждение, происходящее из неподходящего использования или технических модификаций, сделанных в установке, не согласованных с изготовителем.

Срок выдачи технического заключения составляет не более десяти рабочих дней после составления акта приема рекламации.

9. ОТК

Изделие NAVEKA Node1-_____/RP, VEC, Z (Aqua) соответствует действующим техническим условиям и признано годным к эксплуатации.

Заводской номер _____

Подпись ОТК _____

М.П.

г. Санкт-Петербург
тел. (812) 309-74-06
E-mail: info@progress-nw.ru
2019 год