ЕАЭС № RU Д-RU.ГА05.В.12453/20
ТУ 4862-001-85523656-2015
Код ТН ВЭД ЕАЭС: 8415830000
ТР ТС 010/2011
ТР ТС 004/2011
ТР ТС 020/201

ПАСПОРТ

УСТАНОВКА ВЕНТИЛЯЦИОННАЯ ПРИТОЧНО-ВЫТЯЖНАЯ

NAVEKA Node3 VEC

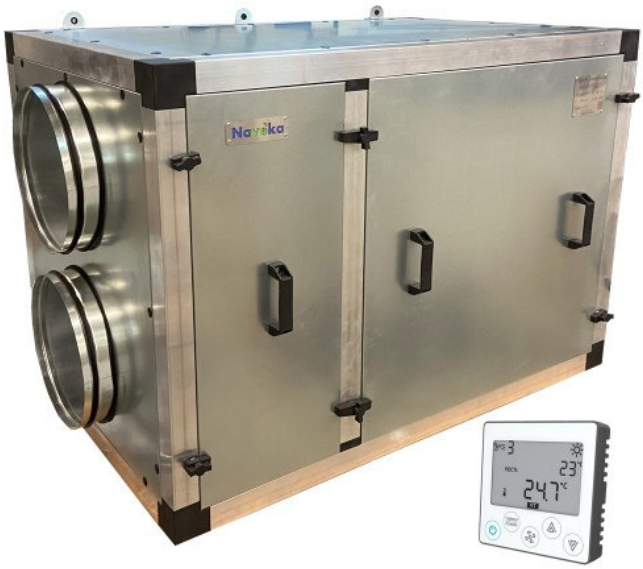

Назначение и область применения

Установка вентиляционная Node3 предназначена для общеобменной вентиляции помещений. Компактность установки позволяет располагать её под потолком или у стены, экономя при этом пространство.

В состав установки входит:

- роторный рекуператор для утилизации теплоты вытяжного воздуха;
- фильтры для очистки воздуха;
- вентиляторы для перемещения воздуха;
- электронагреватель или водяной нагреватель для подогрева приточного воздуха;
- интегрированная система с дистанционным пультом управления;
- управление компрессорно-конденсаторным блоком (охладитель, комнатный датчик и реле защиты от обмерзания в состав установки не входит - поставляется отдельно);
- управление по WiFi со смартфона на ОС Android.

Дополнительные элементы, поставляемые отдельно:

- воздушные заслонки;
- шумоглушители;
- охладитель;
- порошковая покраска.

Корпус установки выполнен из оцинкованной стали и по запросу, снаружи может быть покрыт порошковой краской. Стандартно панели имеют толщину 50мм. Панели заполнены слоем теплошумоизоляции на основе негорючей минеральной ваты.

Роторный рекуператор имеет уникальную конструкцию, которая позволяет сохранять максимальный КПД с наименьшими аэродинамическими потерями.

Фильтры, предусмотренные в установке, стандартно имеют классы фильтрации G4 и для приточного и вытяжного воздуха соответственно, но могут быть заменены на другой класс.

Вентиляторы производства немецкой фирмы ebmpapst имеют электронно коммутируемые высокоэффективные ЕС-двигатели, которые могут управляться в широком диапазоне при сохранении КПД на высоком уровне.

В случае выбора электронагревателя в установке применяется саморегулируемый ТЭН на технологии PTC, который позволяет безопасно осуществлять нагрев приточного воздуха.

Стандартная конфигурация имеет классическое (**Classic)** или вертикальное исполнение (**Vertical)**. Устанавливается на пол. С торцевых сторон установки имеются патрубки для подключения воздуховодов. По отдельному запросу установка может быть выпущена с адаптацией для размещения под потолком – исполнение **Compact**.

У модели Vertical сторона обслуживания – спереди (ввод питания и труб - сбоку).

Нижняя крышка съемная у модели compact, что позволяет проводить обслуживание снизу, когда установка подвешена под потолком.

На передней панели расположен блок управления, на базе свободно-программируемого контроллера, адаптированного для работы в составе установки Node3.

В комплекте имеется дистанционный пульт управления с жидкокристаллическим дисплеем. Возможно изготовление установки, управляемой пультом с сенсорным экраном или от системы диспетчеризации.

Установка NAVEKA Node3- 2200/RR,VEC,E 7,5

- RR,VEC,E 7,5- перечень основных элементов
- 2200 - типоразмер установки
- 3 - серия установки
- Node - модель установки

Установка может располагаться вне помещений при температуре до -30 °С. Для защиты от осадков - организовать навес. Воздуховоды следует тщательно утеплить. При наличии водяного нагревателя наружное размещение установок в условиях с температурой ниже +5°С градусов не рекомендуется.

Технические характеристики

Номинальные параметры

Модель и типоразмер	Расход воздуха, м3/ч	Площадь помещения, м^2	Питание, В	Мощность вентиляторов, кВт	Ток вентиляторов, А	Мощность калорифера, кВт	Ток ТЭНа (на фазу), А	Уровень шума Lp, дБ(А)
Node3- 700/RR,VEC,E2,3	700	280	1~220	1,0	4,6	2,3	10,2	45,6
Node3- 700/RR,VEC,W2	700	280	1~220	1,0	4,6	7,75	-	45,6
Node3-1100/RR,VEC,E1,9	1100	440	1~220	1,0	4,6	1,9	3,2	37,4
Node3-1100/RR,VEC,W2	1100	440	1~220	1,0	4,6	9,05	-	37,4
Node3-1700/RR,VEC,E4,5	1700	680	3~380	1,0	4,6	4,5	7,6	39,9
Node3-1700/RR,VEC,W2	1700	680	1~220	1,0	4,6	15,83	-	39,9
Node3-2200/RR,VEC,E4,5	2200	880	3~380	1,5	3,3	4,5	7,6	41,4
Node3-2700/RR,VEC,E5,6	2700	1080	3~380	1,5	3,3	5,6	9,5	44,3
Node3-2700/RR,VEC,W2	2700	1080	1~220	1,5	3,3	23,25	-	44,3
Node3-3200/RR,VEC,E7,9	3200	1280	3~380	2,5	3,8	7,9	13,3	38,1
Node3-3200/RR,VEC,W2	3200	1280	3~380	2,5	3,8	25,51	-	38,1
Node3-3600/RR,VEC,E9,4	3600	1440	3~380	2,5	3,8	9,4	15,8	39,1
Node3-3600/RR,VEC,W2	3600	1440	3~380	2,5	3,8	31,71	-	39,1
Node3-4000/RR,VEC,E8,6	4000	1600	3~380	2,5	3,8	8,6	14,6	40,0
Node3-4000/RR,VEC,W2	4000	1600	3~380	2,5	3,8	32,44	-	40,0
Node3-4700/RR,VEC,E10	4700	1880	3~380	6,1	9,2	10,1	17,1	44,6
Node3-4700/RR,VEC,W2	4700	1880	3~380	6,1	9,2	42,79	-	44,6
Node3-5500/RR,VEC,E13,5	5500	2200	3~380	6,1	9,2	13,5	22,8	47,7
Node3-6000/RR,VEC,E16	6000	2400	3~380	6,1	9,2	16,1	27,2	49,4
Node3-6000/RR,VEC,W2	6000	2400	3~380	6,1	9,2	54,91	-	49,4
Node3-6800/RR,VEC,E21	6800	2720	3~380	7,6	11,6	21,0	35,5	47,1
Node3-7400/RR,VEC,E24	7400	2960	3~380	7,6	11,6	24,0	40,5	48,5
Node3-7400/RR,VEC,W2	7400	2960	3~380	7,6	11,6	61,62	-	48,5

Площадь помещения рассчитана из условия обеспечения однократного воздухообмена при высоте потолков 2,5 метра.

Номинальный режим рекуператора: на входе -24°С ; на вытяжке: +20°С 40%.

Номинальная мощность электронагревателя рассчитана из условий нагрева номинального расхода воздуха (с учетом работы рекуператора) до +16°С.

Водяной нагреватель рассчитан на нагрев воздуха до 18°С при температуре теплоносителя 80/60°С.

Если, при низких температурах наружного воздуха, мощности нагревателя недостаточно чтобы достичь желаемую температуру приточного воздуха, то происходит автоматическое снижение производительности вентилятора.

Габаритные размеры Classic

В стандартном исполнении установки имеют **правую сторону обслуживания**. То есть двери обслуживания находятся с правой стороны по ходу движения приточного воздуха. Исполнения с другой стороной обслуживания и других конфигураций запрашиваются отдельно.

Node3 (700-1700) Classic

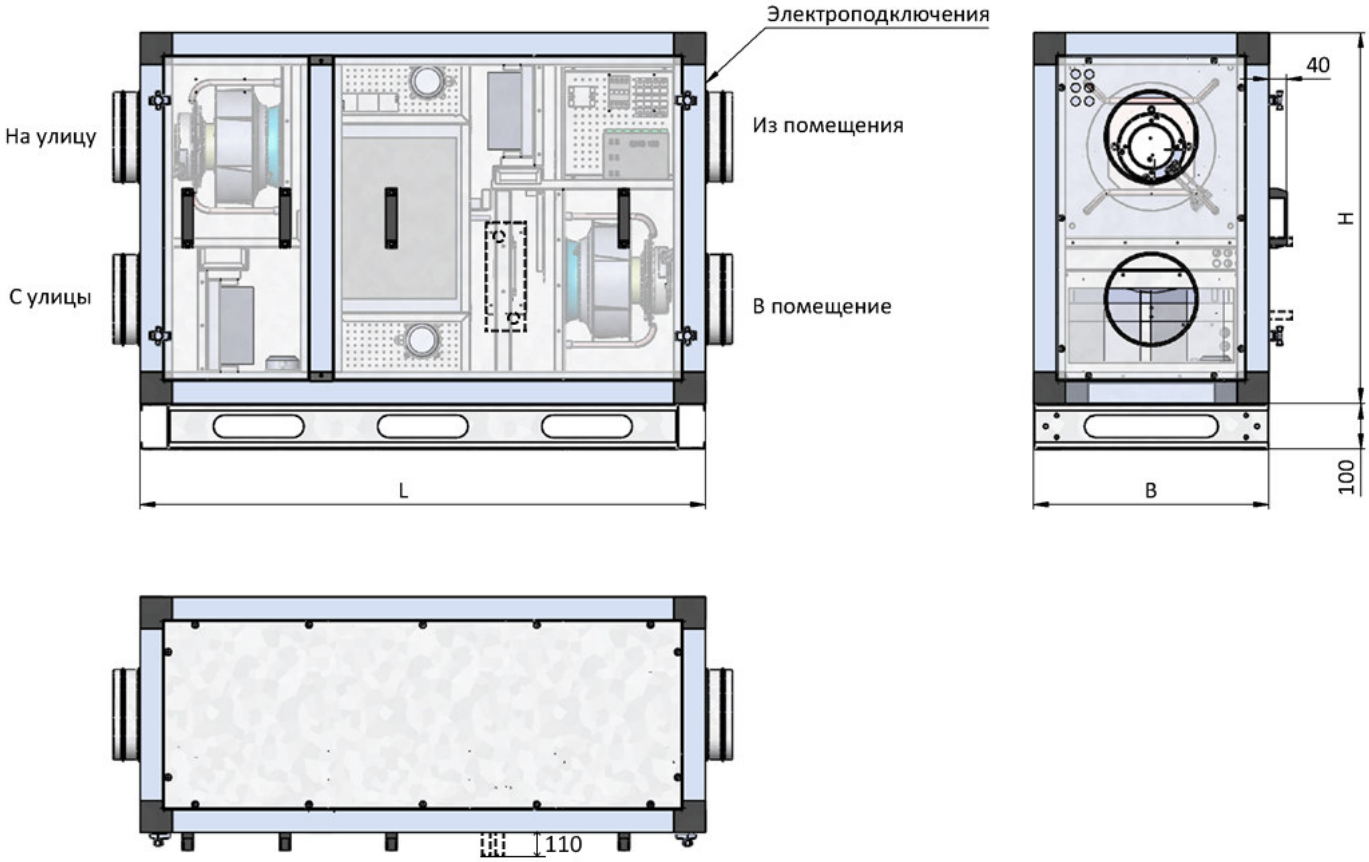

Модель и типоразмер	L, мм	B, мм	H, мм	b1xh1 / D, мм	Вес, кг
Node3- 700/RR,VEC,E2,3	1250	520	930	Ø200	150
Node3- 700/RR,VEC,W2	1400	520	930	Ø200	150
Node3-1100/RR,VEC,E1,9	1360	780	930	Ø250	275
Node3-1100/RR,VEC,W2	1400	780	930	Ø250	275
Node3-1700/RR,VEC,E4,5	1360	832	930	Ø315	280
Node3-1700/RR,VEC,W2	1400	832	930	Ø315	280

Пунктирной линией на чертеже обозначено расположение водяного нагревателя.

Node3 (2200-2700) Classic

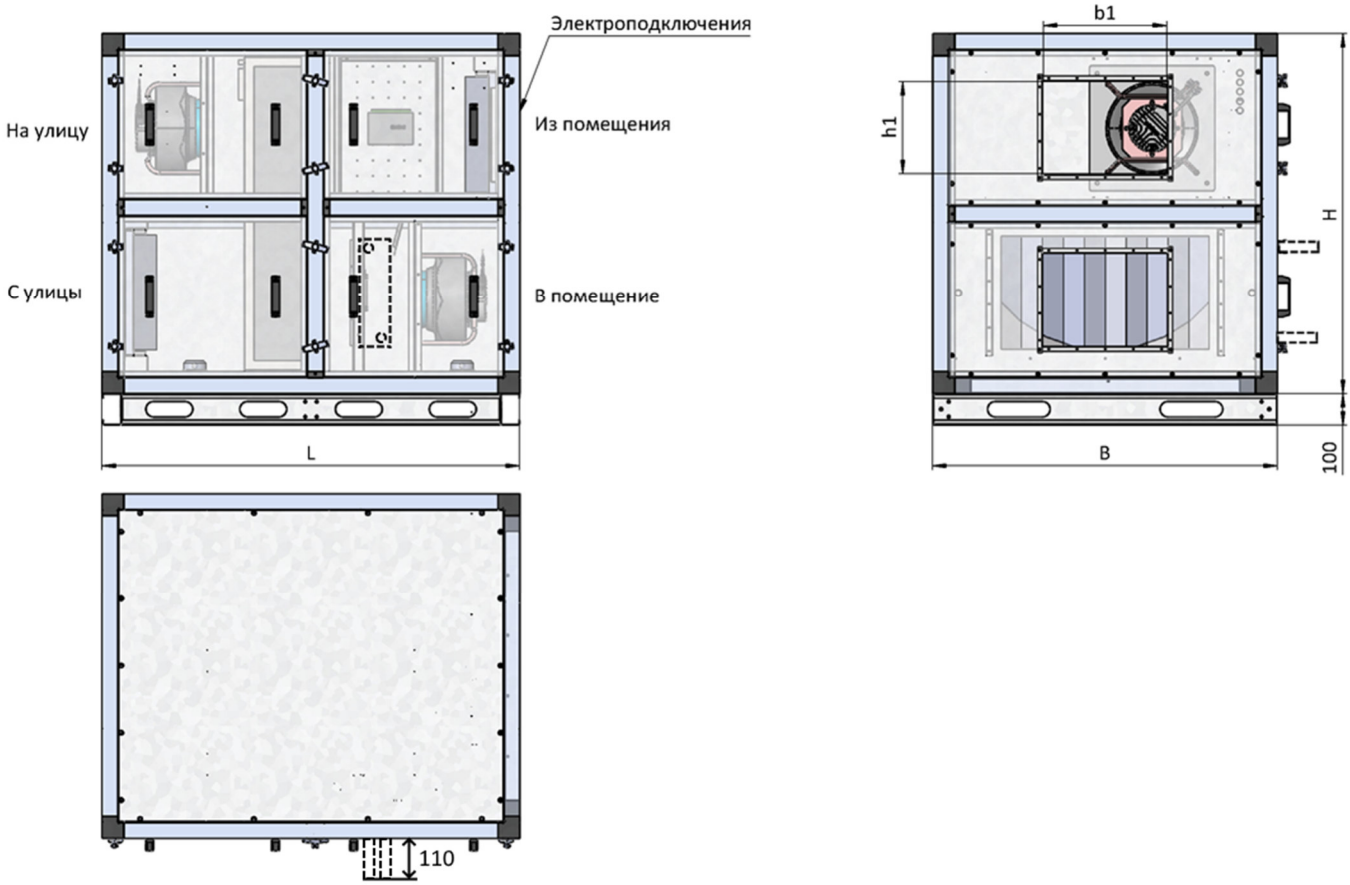

Модель и типоразмер	L, мм	B, мм	H, мм	b1xh1 / D, мм	Вес, кг
Node3-2200/RR,VEC,E4,5	1460	1100	1150	600x300	370
Node3-2700/RR,VEC,E5,6	1460	1100	1150	600x350	385
Node3-2700/RR,VEC,W2	1510	1100	1150	600x350	385

Пунктирной линией на чертеже обозначено расположение водяного нагревателя.

Node3 (3200-7400) Classic

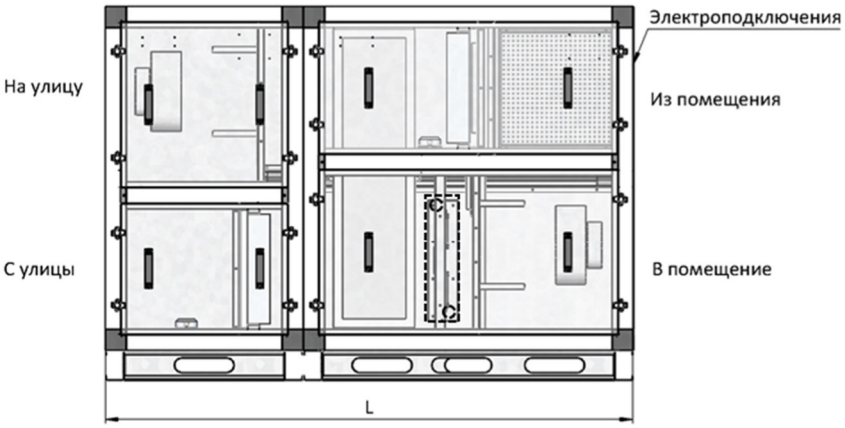

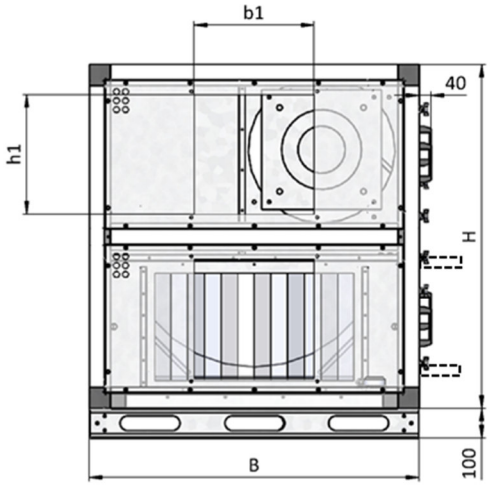

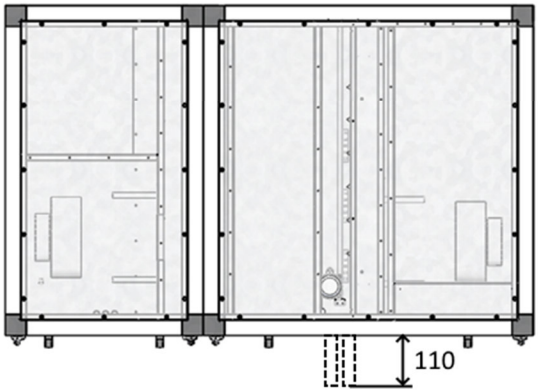

Модель и типоразмер	L, мм	B, мм	H, мм	b1xh1 / D, мм	Вес, кг
Node3-3200/RR,VEC,E7,9	1860	1100	1180	600x350	441
Node3-3200/RR,VEC,W2	2020	1100	1180	600x350	441
Node3-3600/RR,VEC,E9,4	1860	1100	1180	600x350	450
Node3-3600/RR,VEC,W2	2020	1100	1180	600x350	450
Node3-4000/RR,VEC,E8,6	1870	1350	1410	700x400	540
Node3-4000/RR,VEC,W2	2020	1350	1410	700x400	540
Node3-4700/RR,VEC,E10	1790	1350	1410	800x500	590
Node3-4700/RR,VEC,W2	1990	1350	1410	800x500	590
Node3-5500/RR,VEC,E13,5	1790	1350	1410	800x500	595
Node3-6000/RR,VEC,E16	1790	1350	1410	800x500	607
Node3-6000/RR,VEC,W2	1990	1350	1410	800x500	607
Node3-6800/RR,VEC,E21	1930	1350	1410	1000x500	715
Node3-7400/RR,VEC,E24	2130	1400	1510	1000x500	720
Node3-7400/RR,VEC,W2	2130	1400	1510	1000x500	720

Пунктирной линией на чертеже обозначено расположение водяного нагревателя.

Габаритные размеры Vertical

Node3 (700-1700) Vertical

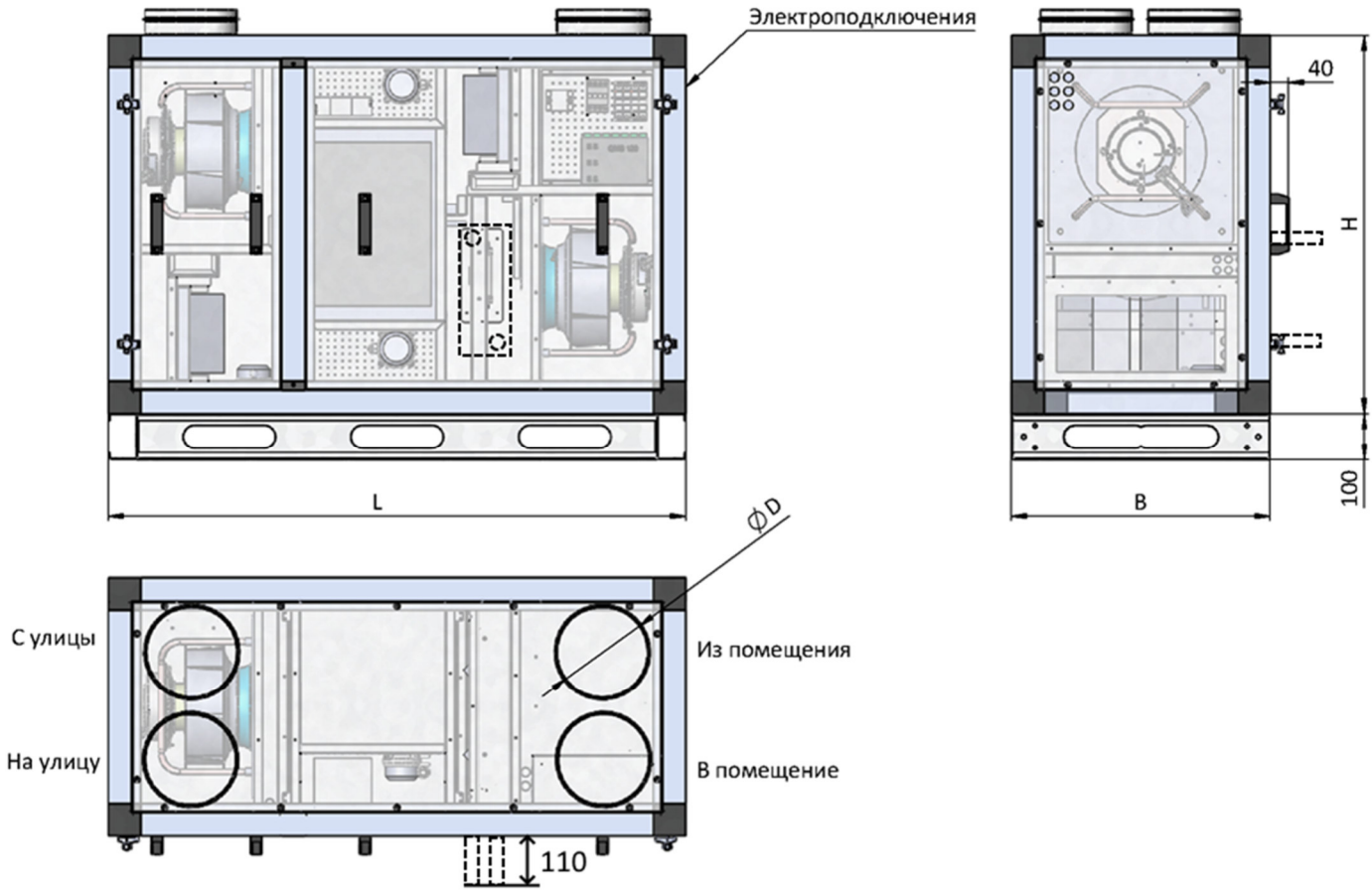

Модель и типоразмер	L, мм	B, мм	H, мм	b1xh1 / D, мм	Вес, кг
Node3- 700/RR,VEC,E2,3	1250	780	930	Ø200	150
Node3- 700/RR,VEC,W2	1400	780	930	Ø200	150
Node3-1100/RR,VEC,E1,9	1360	780	930	Ø250	275
Node3-1100/RR,VEC,W2	1400	780	930	Ø250	275
Node3-1700/RR,VEC,E4,5	1360	832	930	Ø315	280
Node3-1700/RR,VEC,W2	1400	832	930	Ø315	280

Пунктирной линией на чертеже обозначено расположение водяного нагревателя.

Node3 (2200-2700) Vertical

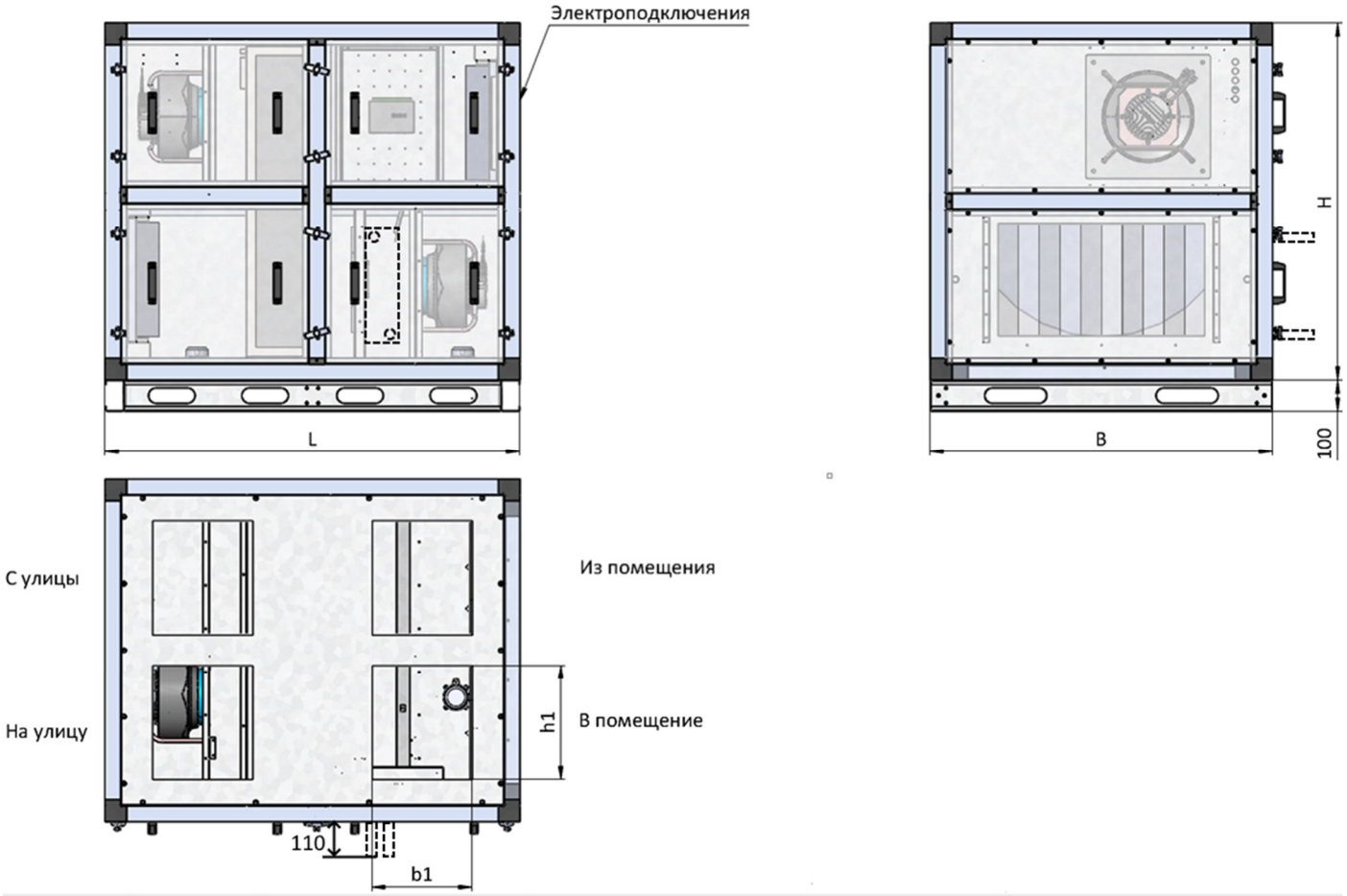

Модель и типоразмер	L, мм	B, мм	H, мм	b1xh1 / D, мм	Вес, кг
Node3-2200/RR,VEC,E4,5	1460	1100	1160	400x400	370
Node3-2700/RR,VEC,E5,6	1460	1100	1160	400x400	385
Node3-2700/RR,VEC,W2	1510	1100	1160	400x400	385

Пунктирной линией на чертеже обозначено расположение водяного нагревателя.

Node3 (3200-7400) Vertical

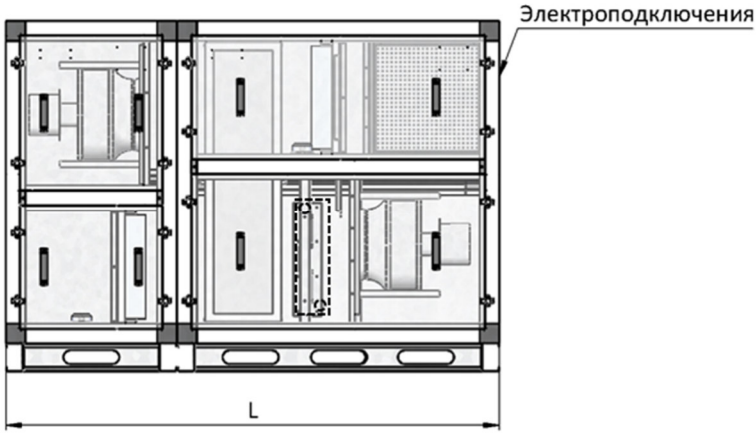

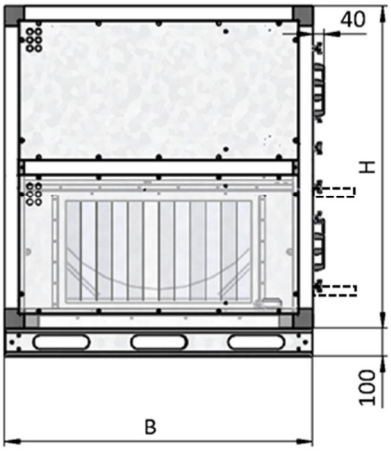

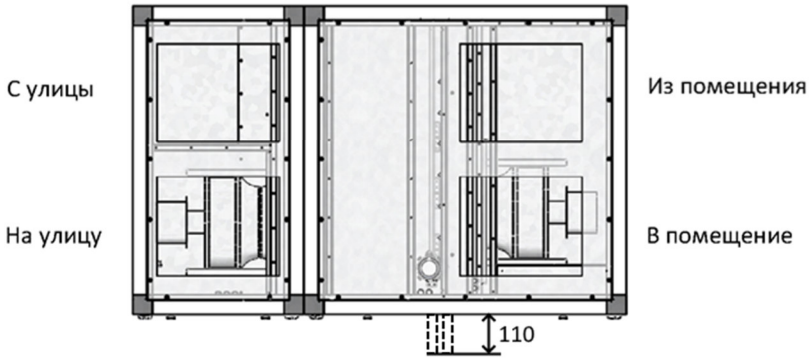

Модель и типоразмер	L, мм	B, мм	H, мм	b1xh1 / D, мм	Вес, кг
Node3-3200/RR,VEC,E7,9	1860	1100	1180	500x400	441
Node3-3200/RR,VEC,W2	2020	1100	1180	500x400	441
Node3-3600/RR,VEC,E9,4	1860	1100	1180	500x400	450
Node3-3600/RR,VEC,W2	2020	1100	1180	500x400	450
Node3-4000/RR,VEC,E8,6	1870	1350	1410	500x600	540
Node3-4000/RR,VEC,W2	2020	1350	1410	500x600	540
Node3-4700/RR,VEC,E10	1790	1350	1410	500x600	590
Node3-4700/RR,VEC,W2	1990	1350	1410	500x600	590
Node3-5500/RR,VEC,E13,5	1890	1350	1410	500x600	595
Node3-6000/RR,VEC,E16	1890	1350	1410	500x600	607
Node3-6000/RR,VEC,W2	1990	1350	1410	500x600	607
Node3-6800/RR,VEC,E21	2030	1350	1410	500x600	715
Node3-7400/RR,VEC,E24	2230	1400	1510	600x600	720
Node3-7400/RR,VEC,W2	2230	1400	1510	600x600	720

Пунктирной линией на чертеже обозначено расположение водяного нагревателя.

Аэродинамические характеристики L (м3/ч) – P (Па)

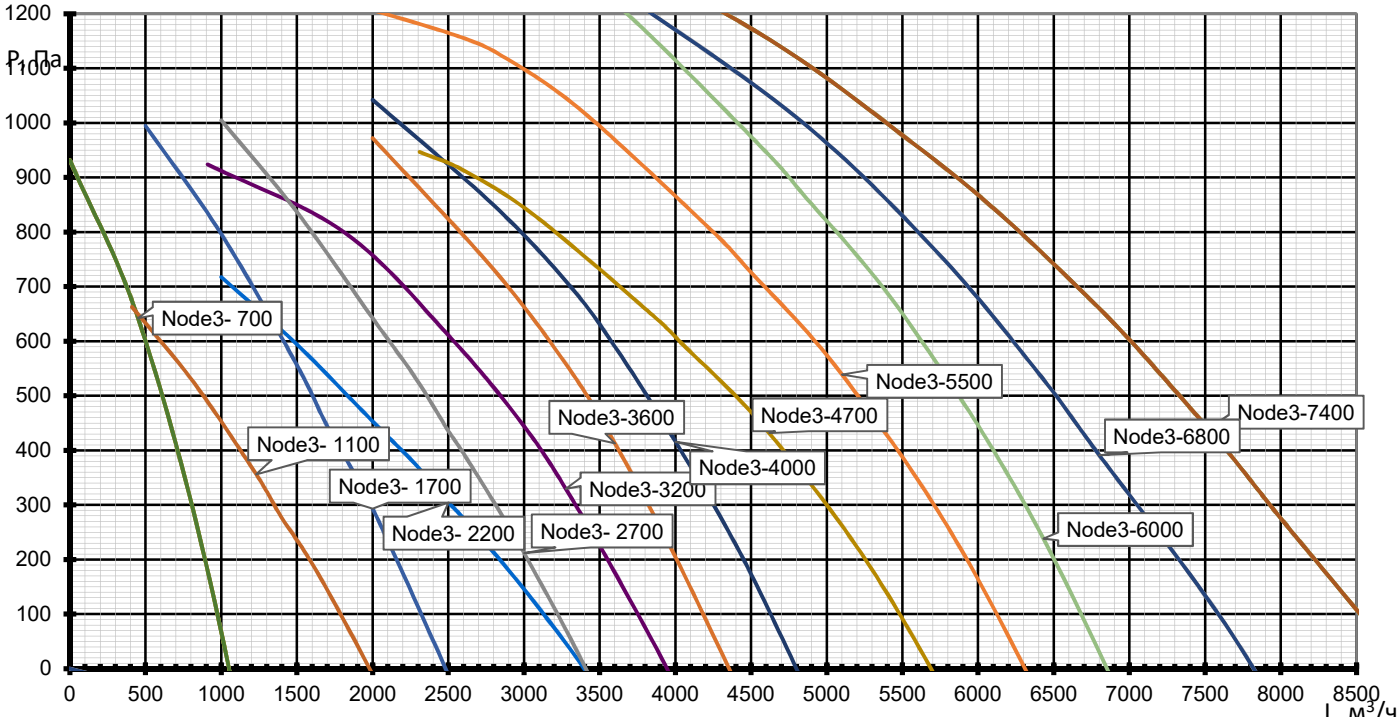

Шумовые характеристики

Ниже приведены акустические характеристики для номинальных рабочих точек. В таблицах представлены следующие параметры:

Lw, дБ - Уровень звуковой мощности по октавным частотам

∑Lw, дБ(А) - Суммарный уровень звуковой мощности (с учетом фильтра А)

Lp, дБ(А) - Суммарный уровень звукового давления на расстоянии 3 метров (с учетом фильтра А)

Node3- 700/RR,VEC,E2,3

	Lw, дБ								∑Lw, дБ(А)	Lp, дБ(А)
Частота, Гц	63	125	250	500	1000	2000	4000	8000		
окружение	69,6	71,5	71,9	63,3	57,2	42,2	33,7	18,3	**66,1**	**45,6**
всасывание	75,0	78,5	81,3	75,3	71,2	65,2	61,7	56,3	**77,5**	57,0
нагнетание	80,0	83,5	86,3	80,3	76,2	70,2	66,7	61,3	**82,5**	62,0

Node3-1100/RR,VEC,E1,9

	Lw, дБ								∑Lw, дБ(А)	Lp, дБ(А)
Частота, Гц	63	125	250	500	1000	2000	4000	8000		
окружение	66,4	65,4	61,5	56,3	50,7	37,0	30,3	15,5	**57,9**	**37,4**
всасывание	71,8	72,4	70,9	68,3	64,7	60,0	58,3	53,5	**70,3**	49,8
нагнетание	76,8	77,4	75,9	73,3	69,7	65,0	63,3	58,5	**75,3**	54,8

Node3-1700/RR,VEC,E4,5

	Lw, дБ								∑Lw, дБ(А)	Lp, дБ(А)
Частота, Гц	63	125	250	500	1000	2000	4000	8000		
окружение	69,2	66,5	63,1	59,2	54,4	41,8	35,9	24,6	**60,5**	**39,9**
всасывание	74,6	73,5	72,5	71,2	68,4	64,8	63,9	62,6	**73,9**	53,4
нагнетание	79,6	78,5	77,5	76,2	73,4	69,8	68,9	67,6	**78,9**	58,4

Node3-2200/RR,VEC,E4,5

	Lw, дБ								∑Lw, дБ(А)	Lp, дБ(А)
Частота, Гц	63	125	250	500	1000	2000	4000	8000		
окружение	61,5	58,5	64,6	60,7	57,0	47,0	37,5	25,3	**61,9**	**41,4**
всасывание	66,4	67,6	75,0	71,0	67,8	67,0	67,4	65,9	**75,2**	54,7
нагнетание	71,9	70,5	79,0	77,7	76,0	75,0	70,5	68,3	**81,5**	60,9

Node3-2700/RR,VEC,E5,6

	Lw, дБ								∑Lw, дБ(А)	Lp, дБ(А)
Частота, Гц	63	125	250	500	1000	2000	4000	8000		
окружение	62,6	57,9	68,8	62,1	60,3	49,6	39,9	28,2	**64,8**	**44,3**
всасывание	68,1	68,6	74,4	70,6	69,0	67,6	70,1	74,3	**77,7**	57,2
нагнетание	73,0	69,9	83,2	79,1	79,3	77,6	72,9	71,2	**84,2**	63,7

Node3-3200/RR,VEC,E7,9

	Lw, дБ								∑Lw, дБ(А)	Lp, дБ(А)
Частота, Гц	63	125	250	500	1000	2000	4000	8000		
окружение	78,7	49,7	58,8	55,1	53,7	44,8	41,9	24,1	**58,7**	**38,1**
всасывание	88,1	60,5	72,9	72,4	65,1	67,4	72,1	63,6	**76,6**	56,0
нагнетание	89,1	61,7	73,2	72,1	72,7	72,8	74,9	67,1	**80,0**	59,4

Node3-3600/RR,VEC,E9,4

	Lw, дБ								∑Lw, дБ(А)	Lp, дБ(А)
Частота, Гц	63	125	250	500	1000	2000	4000	8000		
окружение	72,0	52,5	60,1	56,1	56,5	46,7	45,2	28,4	**59,7**	**39,1**
всасывание	82,3	62,6	74,2	72,8	67,8	69,3	74,9	68,1	**78,7**	58,2
нагнетание	82,4	64,5	74,5	73,1	75,5	74,7	78,2	71,4	**82,6**	62,1

Node3-4000/RR,VEC,E8,6

	Lw, дБ								∑Lw, дБ(А)	Lp, дБ(А)
Частота, Гц	63	125	250	500	1000	2000	4000	8000		
окружение	72,2	53,0	61,3	56,8	57,1	47,4	48,3	32,5	**60,5**	**40,0**
всасывание	82,6	63,8	74,5	73,7	68,3	70,0	78,4	72,8	**81,4**	60,8
нагнетание	82,6	65,0	75,7	73,8	76,1	75,4	81,3	75,5	**84,8**	64,3

Node3-4700/RR,VEC,E10

	Lw, дБ								∑Lw, дБ(А)	Lp, дБ(А)
Частота, Гц	63	125	250	500	1000	2000	4000	8000		
окружение	60,1	55,5	63,6	62,3	62,8	52,4	42,0	28,5	**65,2**	**44,6**
всасывание	65,7	66,2	79,0	74,9	72,0	73,6	69,1	67,4	**79,4**	58,8
нагнетание	70,5	67,5	78,0	79,3	81,8	80,4	75,0	71,5	**86,0**	65,4

Node3-5500/RR,VEC,E13,5

	Lw, дБ								∑Lw, дБ(А)	Lp, дБ(А)
Частота, Гц	63	125	250	500	1000	2000	4000	8000		
окружение	72,1	58,1	65,5	65,1	66,2	54,6	45,9	32,6	**68,3**	**47,7**
всасывание	73,4	68,3	80,4	77,4	75,6	76,2	72,6	71,6	**82,2**	61,7
нагнетание	82,5	70,1	79,9	82,1	85,2	82,6	78,9	75,6	**89,0**	68,4

Node3-6000/RR,VEC,E16

	Lw, дБ								∑Lw, дБ(А)	Lp, дБ(А)
Частота, Гц	63	125	250	500	1000	2000	4000	8000		
окружение	73,4	58,8	66,6	66,2	68,1	56,5	48,1	33,6	**69,9**	**49,4**
всасывание	73,1	69,2	80,3	78,9	77,3	77,8	75,3	72,5	**83,8**	63,3
нагнетание	83,8	70,8	81,0	83,2	87,1	84,5	81,1	76,6	**90,8**	70,3

Node3-6800/RR,VEC,E21

	Lw, дБ								∑Lw, дБ(А)	Lp, дБ(А)
Частота, Гц	63	125	250	500	1000	2000	4000	8000		
окруж.	59,2	62,8	64,2	65,0	65,2	55,5	48,0	34,2	**67,6**	**47,1**
всас.	67,2	74,8	77,9	76,2	75,2	74,6	76,0	74,1	**82,3**	61,8
нагнет.	69,6	74,8	78,6	82,0	84,2	83,5	81,0	77,2	**89,3**	68,7

Node3-7400/RR,VEC,E24

	Lw, дБ								∑Lw, дБ(А)	Lp, дБ(А)
Частота, Гц	63	125	250	500	1000	2000	4000	8000		
окружение	63,2	62,3	66,0	65,9	66,9	56,6	49,7	37,7	**69,1**	**48,5**
всасывание	70,6	74,2	79,9	78,1	76,3	76,2	76,2	78,3	**83,9**	63,4
нагнетание	73,6	74,3	80,4	82,9	85,9	84,6	82,7	80,7	**90,8**	70,3

Базовая функциональная схема управления с электронагревателем:

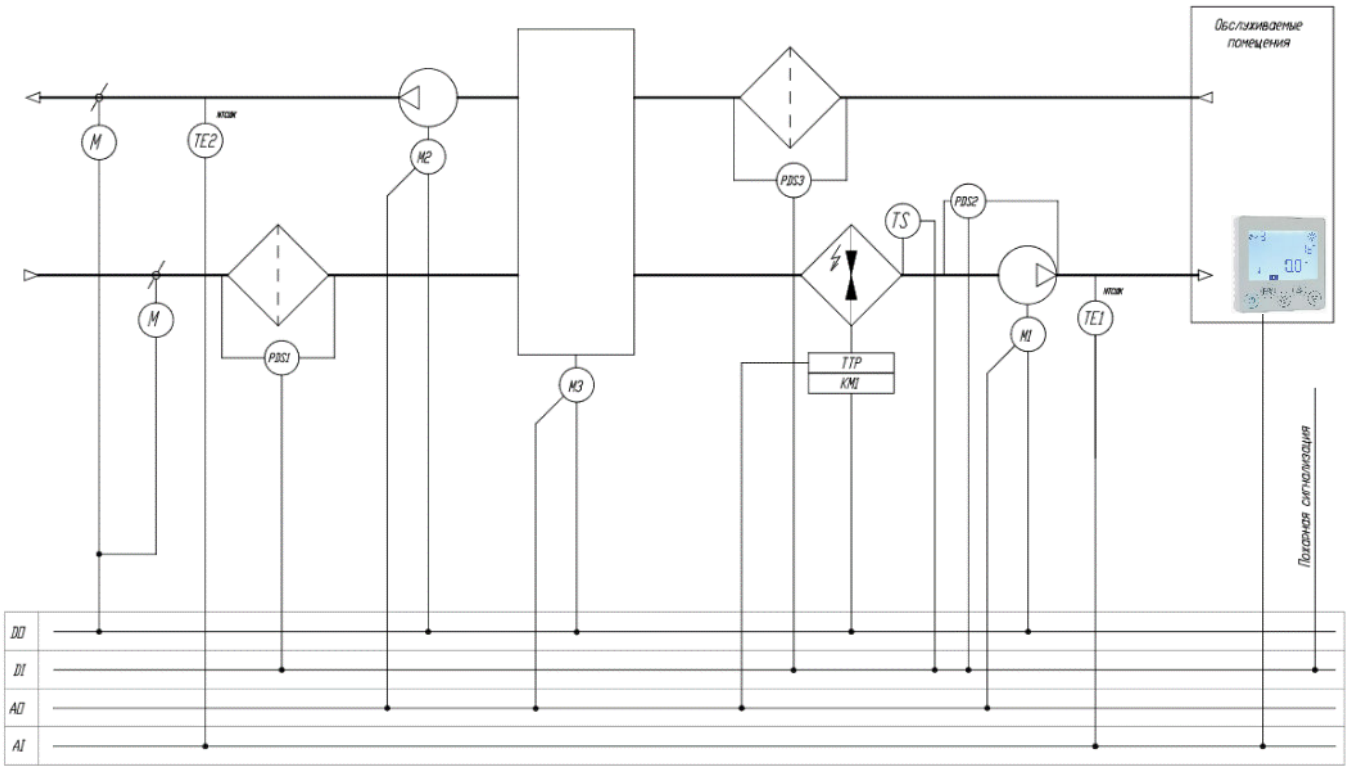

Требования безопасности

При транспортировке, монтаже, пуске и эксплуатации необходимо осуществлять все необходимые мероприятия по обеспечению безопасного проведения работ. Все работники должны пройти соответствующие инструктажи.

Для обеспечения эффективного и безопасного функционирования вентиляционной установки внимательно прочтите данный паспорт перед началом работ. Если в процессе работы возникнут вопросы, которые невозможно решить с помощью, изложенной в данном паспорте информации, свяжитесь с сервис центром.

⚠ К эксплуатации вентиляционной установки допускается персонал, прошедший необходимый инструктаж по технике безопасности, имеющий допуск для работы с электроустановками, а также обладающий знаниями о принципах функционирования КИПиА в части касающейся управления и защиты вентиляционных установок.

⚠ Внимание!

Не вскрывайте щит управления при включенном питании. Помните: внутри щита есть элементы, находящиеся под опасным для жизни напряжением.

Не вносите изменений в схему управления без согласования с разработчиком системы автоматизации, это ведет к нарушению гарантии.

⚠ Внимание!

Для установок с водяным нагревателем недопустимо производить обесточивание установки и узла регулирования при наружной температуре ниже +5°С, так как это может привести к разморозке калорифера. Система автоматики не сможет предотвратить замерзание.

При остановке циркуляции воды или при недостаточной температуре воды на входе, так же имеется риск разморозки водяного калорифера.

Электроподключения

Электроподключения должен проводить только квалифицированный персонал, имеющий необходимый допуск к выполнению данных работ. Все элементы, требующие электроподключения, имеют электросхемы, в соответствии с которыми необходимо произвести подключение. Схемы продублированы на корпусах соответствующих элементов.

ВНИМАНИЕ! Запрещается производить электроподключения если отсутствует схема расключения!

В случае, если на какие-либо элементы электросхемы были утрачены или не были найдены, необходимо связаться с сервис центром!

Ниже приведены рекомендуемые сечение вводного кабеля и номинал автоматического выключателя. Данные значения носят рекомендательный характер и должны подбираться в соответствии с ПУЭ - по типу применяемого кабаля и по условиям его прокладки.

Модель и типоразмер	Сечение вводного кабеля	Вводной автоматический выключатель
Node3- 700/RR,VEC,E2,3	3*1,5мм^2 (L, N, PE)	*1P C20*
Node3- 700/RR,VEC,W2	3*1,5мм^2 (L, N, PE)	*1P C20*
Node3-1100/RR,VEC,E1,9	3*1,5мм^2 (L, N, PE)	*1P C10*
Node3-1100/RR,VEC,W2	3*1,5мм^2 (L, N, PE)	*1P C10*
Node3-1700/RR,VEC,E4,5	5*2,5 мм^2 (L1, L2, L3, N, PE)	*3P C16*
Node3-1700/RR,VEC,W2	3*1,5мм^2 (L, N, PE)	*1P C10*
Node3-2200/RR,VEC,E4,5	5*2,5 мм^2 (L1, L2, L3, N, PE)	*3P C16*
Node3-2700/RR,VEC,E5,6	5*2,5 мм^2 (L1, L2, L3, N, PE)	*3P C20*
Node3-2700/RR,VEC,W2	3*1,5мм^2 (L, N, PE)	*1P C10*
Node3-3200/RR,VEC,E7,9	5*2,5 мм^2 (L1, L2, L3, N, PE)	*3P C25*
Node3-3200/RR,VEC,W2	5*1,5 мм^2 (L1, L2, L3, N, PE)	*3P C10*
Node3-3600/RR,VEC,E9,4	5*4 мм2 (L1, L2, L3, N, PE)	*3P C25*
Node3-3600/RR,VEC,W2	5*1,5 мм^2 (L1, L2, L3, N, PE)	*3P C10*
Node3-4000/RR,VEC,E8,6	5*4 мм2 (L1, L2, L3, N, PE)	*3P C25*
Node3-4000/RR,VEC,W2	5*1,5 мм^2 (L1, L2, L3, N, PE)	*3P C10*
Node3-4700/RR,VEC,E10	5*6 мм2 (L1, L2, L3, N, PE)	*3P C32*
Node3-4700/RR,VEC,W2	5*1,5 мм^2 (L1, L2, L3, N, PE)	*3P C16*
Node3-5500/RR,VEC,E13,5	5*10 мм2 (L1, L2, L3, N, PE)	*3P C40*
Node3-6000/RR,VEC,E16	5*10 мм2 (L1, L2, L3, N, PE)	*3P C50*
Node3-6000/RR,VEC,W2	5*1,5 мм^2 (L1, L2, L3, N, PE)	*3P C16*
Node3-6800/RR,VEC,E21	5*16 мм2 (L1, L2, L3, N, PE)	*3P C80*
Node3-7400/RR,VEC,E24	5*16 мм2 (L1, L2, L3, N, PE)	*3P C25*
Node3-7400/RR,VEC,W2	5*1,5 мм^2 (L1, L2, L3, N, PE)	*3P C16*

Монтаж. Подготовка к работе.

На месте установке устройства необходимо предусмотреть основание, которое было бы рассчитано в соответствии с массой и габаритами установки. В случае подвесного исполнения система крепления к перекрытию должна быть рассчитана на вес устройства с запасом, предотвращающем вырыв анкера. Для снижения передачи вибраций от устройства рекомендуется использовать резиновые виброизоляторы.

Для доступа к щиту управления, в котором расположен контроллер, рекомендуется предусмотреть пространство минимум 500 мм перед корпусом щита.

С противоположной стороны необходимо минимальное расстояние для крепления подвесов и осуществления обслуживания – 500 мм.

Запуск, наладка, эксплуатация и техническое обслуживание

Запуск должен производить специально обученный персонал. Перед запуском установки, необходимо проверить настройки пульта управления. Перед запуском необходимо проверить правильность монтажа и электроподключений, убедиться, что питающее напряжение соответствует номинальным параметрам. Перед началом наладочных работ необходимо проверить правильность направления вращения вентиляторов. После запуска необходимо проверить рабочие токи электродвигателей и сравнить их с номинальными значениями. Если рабочие токи превышают номинальные значения более чем на 10%, то дальнейшая эксплуатация запрещена. Завышение рабочих токов электродвигателей центробежных вентиляторов может быть связано с заниженным сопротивлением сети (как следствие – завышенным расходом воздуха). В данном случае необходимо снизить расход воздуха до расчетных параметров. Наладку необходимо проводить согласно пособию к СНиП 3.05.01-85 и другим нормативным документам.

Необходимо регулярно проводить осмотры и техническое обслуживание оборудования.

Чистка роторного рекуператора производится не реже 1 раза в год, путем продувки каналов сжатым воздухом или водой с давлением не выше 15 бар. Запрещается использование автоматических моек высокого давления! Не следует подносить сопло продувочного пистолета ближе 15см к телу ротора. При чистке водой необходимо защитить двигатель от влаги.

Ресурс работы (Показатель надежности): 40 000 часов.

ВНИМАНИЕ! Для сохранения гарантийных обязательств, после запуска необходимо составить отчет с указанием рабочих параметров установки (напряжение, токи, расход воздуха, температура воздуха на входе выходе, температура воды на входе/выходе).

При размещении установки в помещении с повышенной влажностью на профиле установки может образовываться конденсат. В данном случае будет необходима дополнительна изоляция.

Контроль засорения фильтров может производится как по датчику перепада давления, так и по времени выработки в зависимости от условий эксплуатации. Для замены фильтров необходимо снять сервисные двери, освободить фиксаторы фильтра и вынуть кассету. При установки нового фильтра необходимо проверить и при необходимости восстановить уплотнитель. Несмотря на наличие фильтров внутренние элементы установки в любом случае необходимо проверить на наличие пыли и при необходимости очистить струей чистого воздуха и мягкой тряпкой. Не реже одного раза в полгода необходимо выполнять визуальный осмотр соединительный клемм, проводов и электроаппаратуры. Не должно быть следов оплавления или иных повреждений изоляции. Клемные соединения должны быть надежно зажаты. Коммутационная аппаратура не должны перегреваться. Систему управления необходимо тестировать на предмет правильности логики работы.

Работа в сети

Для реализации сетевых функций, контроллер необходимо объединить с другими контроллерами по интерфейсу RS-485. Используемый протокол — Modbus RTU.

Топология сети — стандартная для сетей RS-485, линейная без ответвлений.

Любой из двух портов контроллера может быть настроен как Master или как Slave.

Порт COM0 является основным портом — через этот порт происходит обновление или смена микропрограммы контроллера (firmware).

Подтяжка линии (смещение).

Обмен между контроллерами организован так, что их приемники постоянно «слушают шину». В те моменты, когда нет передачи, шина наиболее чувствительна к помехам. Для подавления помех в линии необходимо подключить смещающие (подтягивающие) резисторы pullup и pulldown.

Смещающие резисторы в контроллерах рассчитаны таким образом, чтобы обеспечивать необходимым смещением шину данных около 30 метров.

Обычно, в одной линии достаточно одного узла с резисторами смещения.

Гарантийные обязательства

Производитель гарантирует соответствие технических характеристик оборудования вышеуказанным значениям. На данное устройство гарантийный срок составляет 2 года со дня отгрузки. Гарантийный срок может быть расширен до 5 лет при проведении периодического технического обслуживания специалистами завода-изготовителя или аккредитованной производителем организацией.

Гарантийные обязательства выполняются только при обязательном техническом обслуживании вентиляционного оборудования.

Гарантия не распространяется на расходные материалы и элементы, вышедшие из строя в результате несоблюдения условий: транспортировки, монтажа, наладки, модификации и эксплуатации оборудования, а также если оборудование подключается не к штатной системе управления или в случае вмешательства в конструкцию без согласования с заводом изготовителем.

В случае обнаружения неисправности устройства, следует составить описание неисправности в форме рекламации https://progress-nw.ru/garantiya-i-servis и отправить вместе с копией данного паспорта и отчетом о запуске в сервис-центр. Услуги по транспортировке неисправных узлов до сервис-центра оплачиваются заказчиком.

При рассмотрении рекламации и проведении диагностики неисправности сервис-центр вправе запросить дополнительную информацию о характере неисправности (фотографии элементов, а также документацию, подтверждающую окончание монтажа, проведение пуско-наладочных работ и эксплуатации на надлежащем уровне). Отказ от выдачи такого рода документации может свидетельствовать о нарушениях в ходе данных этапов.

В случае невозможности принятия решения о причинах неисправности по предоставленным данным в течение пяти рабочих дней, Покупатель за свой счёт, организовывает демонтаж и доставку устройства в сервисный центр для дальнейшего обследования.

Срок выдачи технического заключения составляет 10 (десять) рабочих дней после составления акта о поступлении в ремонт. Срок выдачи заключения может быть продлен при необходимости проведения дополнительного обследования.

ОТК

Установка вентиляционная приточно-вытяжная Node3- _____ соответствует действующим техническим условиям и признана годной к применению.

Заводской номер _____

Подпись ОТК _____

М.П.