ЕАЭС № RU Д-RU.ГА05.В.12453/20
ТУ 4862-001-85523656-2015
Код ТН ВЭД ЕАЭС: 8415830000
ТР ТС 010/2011
ТР ТС 004/2011
ТР ТС 020/2011

ПАСПОРТ

УСТАНОВКА ВЕНТИЛЯЦИОННАЯ ПРИТОЧНО-ВЫТЯЖНАЯ

NAVEKA Node3 V321

Назначение и область применения

Установка вентиляционная Node3 предназначена для общеобменной вентиляции помещений. Компактность установки позволяет располагать её под потолком или у стены, экономя при этом пространство.

В состав установки входит:

- роторный рекуператор для утилизации теплоты вытяжного воздуха;
- фильтры для очистки воздуха;
- вентиляторы для перемещения воздуха;
- электронагреватель для подогрева приточного воздуха;
- интегрированная система с дистанционным пультом управления;
- управление по WiFi со смартфона на ОС Android.

Дополнительные элементы, поставляемые отдельно:

- воздушные заслонки;
- шумоглушители;
- охладитель (для подключения компрессорно-конденсаторного блока охладителя необходимо изготавливать нестандартную автоматику!);
- порошковая покраска.

Корпус установки выполнен из оцинкованной стали и по запросу, снаружи может быть покрыт порошковой краской. Стандартно панели в исполнении Compact имеют толщину 25 мм, в исполнении Vertical 50мм. Панели заполнены слоем теплошумоизоляции на основе негорючей минеральной ваты.

Роторный рекуператор имеет уникальную конструкцию, которая позволяет сохранять максимальный КПД с наименьшими аэродинамическими потерями.

Фильтры, предусмотренные в установке, стандартно имеют классы фильтрации G4 и для приточного и вытяжного воздуха соответственно, но могут быть заменены на другой класс.

Вентиляторы производства немецкой фирмы ebmpapst. В данной линейке применяются компактные АС вентиляторы, которые коммутируются через автотрансформатор с тремя фиксированными ступенями производительности.

В установке применяется керамический саморегулируемый ТЭН, который позволяет безопасно осуществлять, нагрев приточного воздуха.

Нижняя крышка съемная у модели Compact, что позволяет проводить обслуживание снизу, когда установка подвешена под потолком.

У модели Vertical сторона обслуживания – сбоку.

На передней панели расположен блок управления, на базе свободно-программируемого контроллера, адаптированного для работы в составе установки Node3.

В комплекте имеется дистанционный пульт управления с жидкокристаллическим дисплеем. Возможно изготовление установки, управляемой пультом с сенсорным экраном или от системы диспетчеризации.

Условное обозначение:

Установка Node3- 500/RR, V321, E1.5, compact

compact/vertical – исполнение установки

RR, V321, E1.5 – перечень основных элементов;
RR-роторный рекуператор;
V321- вентиляторы с АС двигателями;
E1.5 -электрический нагреватель 1,5кВт.

500 – типоразмер установки.

Node3 – модель установки.

Условия размещения:

Исполнение Compact: Установка должна располагаться в помещении с температурой не ниже + 5 °С. Влажность помещения должна быть ниже значения, которое вызывает появление конденсата. Не допускается попадание влаги на клеммные соединения. Класс защиты – IP30.

Исполнение Vertical и Classic: Установка может располагаться вне помещений при температуре до -30 °С. Для защиты от осадков - организовать навес. Воздуховоды следует тщательно утеплить.

Технические характеристики

Номинальные параметры

Модель и типоразмер	Расход воздуха, м3/ч	Площадь помещения, м^2	Питание, В	Кол-во скоростей	Мощность вентиляторов, кВт	Ток вентиляторов, А	Мощность калорифера, кВт	Ток ТЭНа (на фазу), А	Уровень шума Lp, дБ(А)
Node3-500/RR, V321,E1.5	500	*200*	1~220	3	0,41	1,9	1,5	6,8	32,1
Node3 - 900/RR2,V321,E2.3	900	*360*	1~220	3	0,45	2,0	2.3	13,6	35,3

Площадь помещения рассчитана из условия обеспечения однократного воздухообмена при высоте потолков 2,5 метра.

Номинальный режим рекуператора: на входе -26°С ; на вытяжке: +22°С 30%.

Номинальная мощность электронагревателя рассчитана из условий нагрева номинального расхода воздуха с 6°С (из учета работы рекуператора) до 15°С.

Если, при низких температурах наружного воздуха, мощности нагревателя недостаточно чтобы достичь желаемую температуру приточного воздуха, то происходит автоматическое снижение производительности вентилятора.

Габаритные размеры Compact

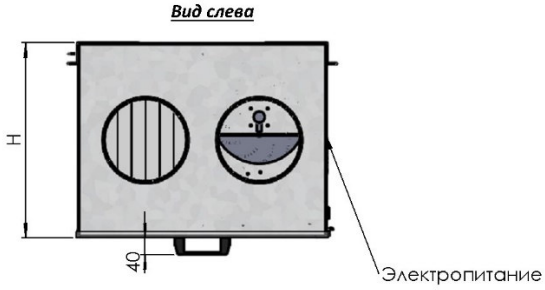

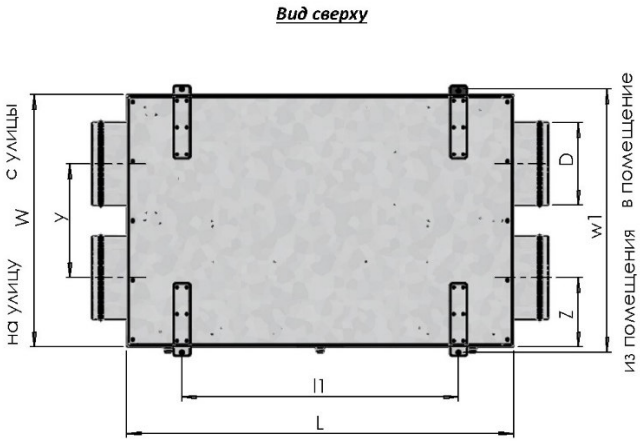

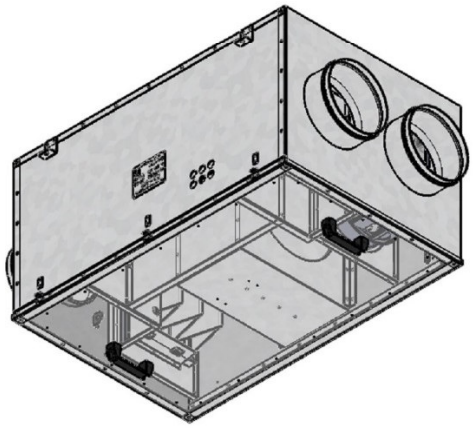

Модель и типоразмер	L, мм	W, мм	H, мм	l1, мм	w1, мм	y, мм	Z,мм	D, мм	Вес, кг
Node3-500/RR,V321,E1.5	940	610	480	670	637	277	167	Ø200	81,1
Node3-900/RR2,V321,E2.3	1240	930*	480	972	834	374	217	Ø250	102,3

*- Размер указан вместе с внешним щитом управления

Габаритные размеры Vertical

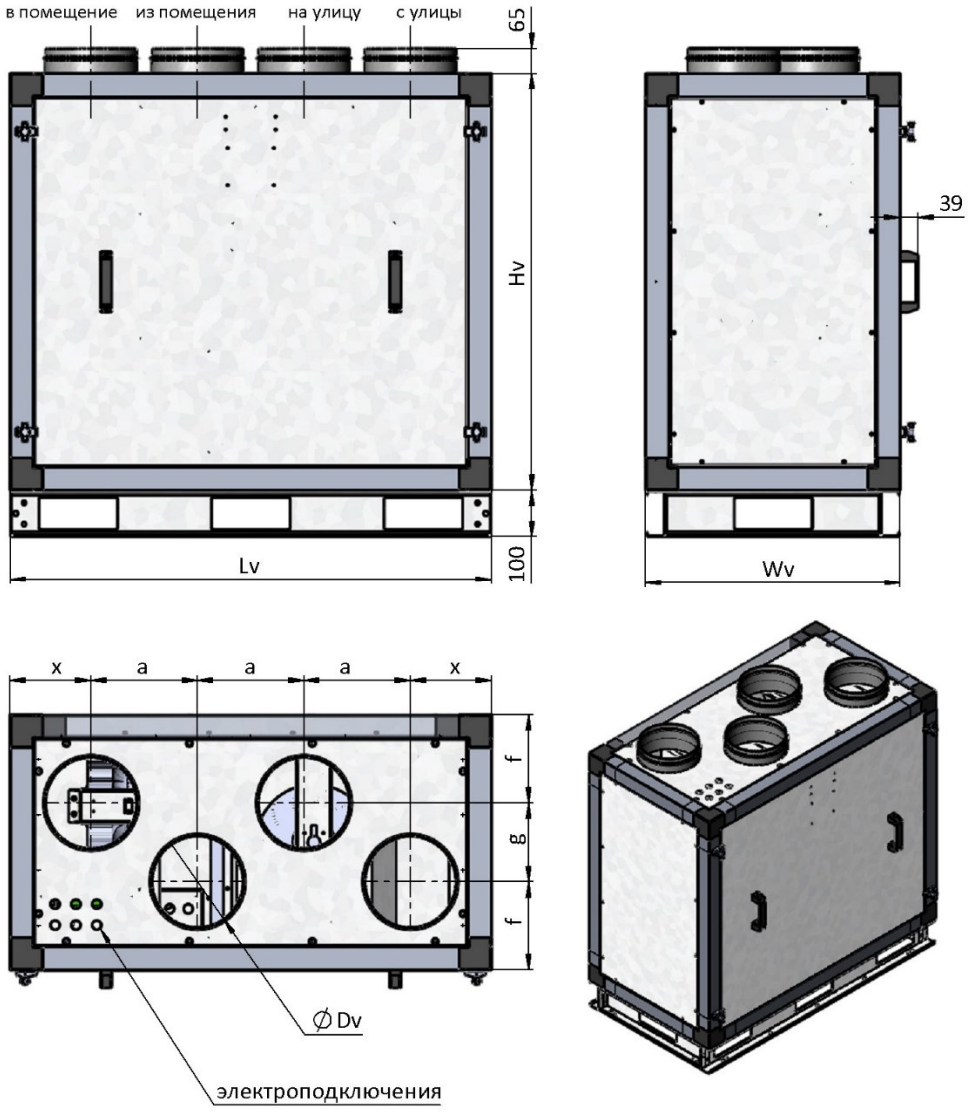

Модель и типо-размер	Lv, мм	Hv, мм	Wv, мм	a, мм	x, мм	f, мм	g, мм	Dv, мм	Вес, кг
Node3-500/RR,V321,E1.5	1040	900	550	230	175	190	170	Ø200	96
Node3-900/RR,V321,E2.3	1292	900	845	294	205	250	344	Ø250	156

Аэродинамическая характеристика L (м3/ч) – P (Па)

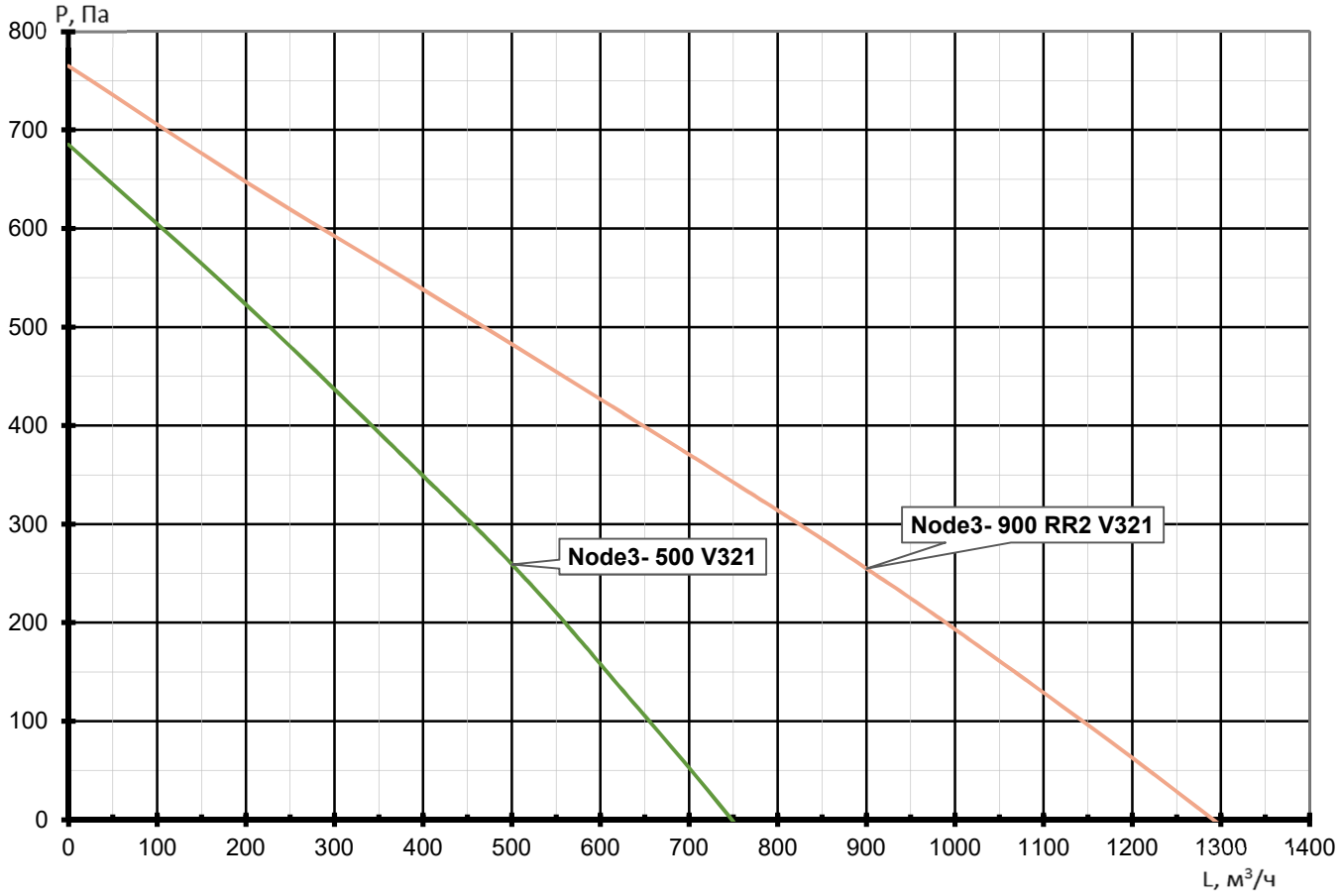

Базовая функциональная схема управления

с электронагревателем:

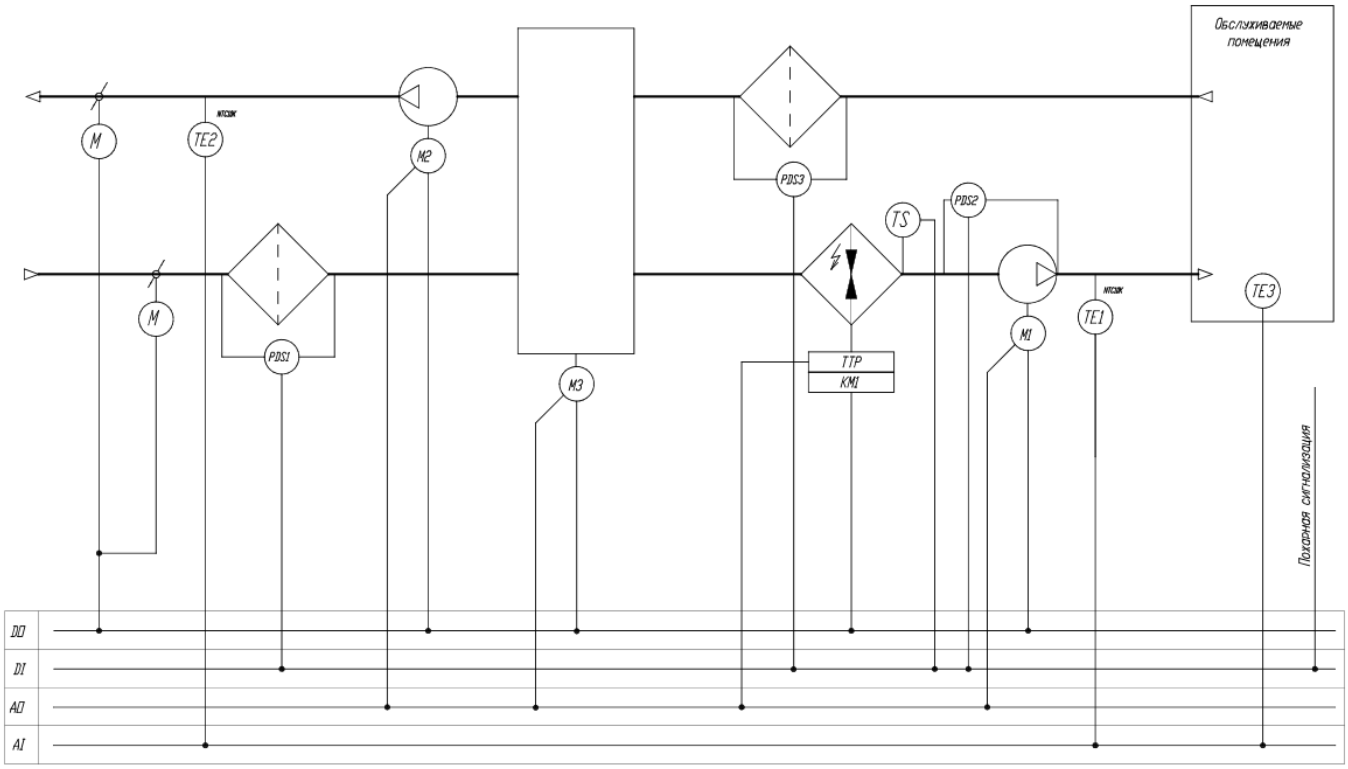

Требования безопасности

При транспортировке, монтаже, пуске и эксплуатации необходимо осуществлять все необходимые мероприятия по обеспечению безопасного проведения работ. Все работники должны пройти соответствующие инструктажи.

Для обеспечения эффективного и безопасного функционирования вентиляционной установки внимательно прочтите данный паспорт перед началом работ. Если в процессе работы возникнут вопросы, которые невозможно решить с помощью, изложенной в данном паспорте информации, свяжитесь с сервис центром.

⚠ К эксплуатации вентиляционной установки допускается персонал, прошедший необходимый инструктаж по технике безопасности, имеющий допуск для работы с электроустановками, а также обладающий знаниями о принципах функционирования КИПиА в части касающейся управления и защиты вентиляционных установок.

⚠ Внимание!

Не вскрывайте щит управления при включенном питании. Помните: внутри щита есть элементы, находящиеся под опасным для жизни напряжением.

Не вносите изменений в схему управления без согласования с разработчиком системы автоматизации, это ведет к нарушению гарантии.

Электроподключения

Электроподключения должен проводить только квалифицированный персонал, имеющий необходимый допуск к выполнению данных работ. Все элементы, требующие электроподключения, имеют электросхемы, в соответствии с которыми необходимо произвести подключение. Схемы продублированы на корпусах соответствующих элементов.

ВНИМАНИЕ! Запрещается производить электроподключения если отсутствует схема расключения!

В случае, если на какие-либо элементы электросхемы были утрачены или не были найдены, необходимо связаться с сервис центром!

Ниже приведены рекомендуемые сечение вводного кабеля и номинал автоматического выключателя. Данные значения носят рекомендательный характер и должны подбираться в соответствии с ПУЭ - по типу применяемого кабаля и по условиям его прокладки.

Модель и типоразмер	Сечение вводного кабеля	Вводной автоматический выключатель
Node3-500/RR, V321,E1.5	3*1,5мм^2 (L, N, PE)	*1P C16*
Node3-900/RR2,V321,E2.3	3*2,5мм^2 (L, N, PE)	*1P C20*

Монтаж. Подготовка к работе.

На месте установке устройства необходимо предусмотреть основание, которое было бы рассчитано в соответствии с массой и габаритами установки. В случае подвесного исполнения система крепления к перекрытию должна быть рассчитана на вес устройства с запасом, предотвращающем вырыв анкера. Для снижения передачи вибраций от устройства рекомендуется использовать резиновые виброизоляторы.

Для доступа к щиту управления, в котором расположен контроллер, рекомендуется предусмотреть пространство минимум 500 мм перед корпусом щита.

С противоположной стороны необходимо минимальное расстояние для крепления подвесов и осуществления обслуживания – 500 мм.

Запуск, наладка, эксплуатация и техническое обслуживание

Запуск должен производить специально обученный персонал. Перед запуском установки, необходимо проверить настройки пульта управления. Перед запуском необходимо проверить правильность монтажа и электроподключений, убедиться, что питающее напряжение соответствует номинальным параметрам. Перед началом наладочных работ необходимо проверить правильность направления вращения вентиляторов. После запуска необходимо проверить рабочие токи электродвигателей и сравнить их с номинальными значениями. Если рабочие токи превышают номинальные значения более чем на 10%, то дальнейшая эксплуатация запрещена. Завышение рабочих токов электродвигателей центробежных вентиляторов может быть связано с заниженным сопротивлением сети (как следствие – завышенным расходом воздуха). В данном случае необходимо снизить расход воздуха до расчетных параметров. Наладку необходимо проводить согласно пособию к СНиП 3.05.01-85 и другим нормативным документам.

Чистка роторного рекуператора производится не реже 1 раза в год, путем продувки каналов сжатым воздухом или водой с давлением не выше 15 бар. Запрещается использование автоматических моек высокого давления! Не следует подносить сопло продувочного пистолета ближе 15см к телу ротора. При чистке водой необходимо защитить двигатель от влаги.

Необходимо регулярно проводить осмотры и техническое обслуживание оборудования.

Ресурс работы (Показатель надежности): 40 000 часов.

ВНИМАНИЕ! Для сохранения гарантийных обязательств, после запуска необходимо составить отчет с указанием рабочих параметров установки (напряжение, токи, расход воздуха, температура воздуха на входе выходе, температура воды на входе/выходе).

При размещении установки в помещении с повышенной влажностью на профиле установки может образовываться конденсат. В данном случае будет необходима дополнительна изоляция.

Контроль засорения фильтров может производится как по датчику перепада давления, так и по времени выработки в зависимости от условий эксплуатации. Для замены фильтров необходимо снять сервисные двери, освободить фиксаторы фильтра и вынуть кассету. При установки нового фильтра необходимо проверить и при необходимости восстановить уплотнитель. Несмотря на наличие фильтров внутренние элементы установки в любом случае необходимо проверить на наличие пыли и при необходимости очистить струей чистого воздуха и мягкой тряпкой. Не реже одного раза в полгода необходимо выполнять визуальный осмотр соединительный клемм, проводов и электроаппаратуры. Не должно быть следов оплавления или иных повреждений изоляции. Клемные соединения должны быть надежно зажаты. Коммутационная аппаратура не должны перегреваться. Систему управления необходимо тестировать на предмет правильности логики работы.

Работа в сети

Для реализации сетевых функций, контроллер необходимо объединить с другими контроллерами по интерфейсу RS-485. Используемый протокол — Modbus RTU.

Топология сети — стандартная для сетей RS-485, линейная без ответвлений.

Любой из двух портов контроллера может быть настроен как Master или как Slave.

Порт COM0 является основным портом — через этот порт происходит обновление или смена микропрограммы контроллера (firmware).

Подтяжка линии (смещение).

Обмен между контроллерами организован так, что их приемники постоянно «слушают шину». В те моменты, когда нет передачи, шина наиболее чувствительна к помехам. Для подавления помех в линии необходимо подключить смещающие (подтягивающие) резисторы pullup и pulldown.

Смещающие резисторы в контроллерах рассчитаны таким образом, чтобы обеспечивать необходимым смещением шину данных около 30 метров.

Обычно, в одной линии достаточно одного узла с резисторами смещения.

Гарантийные обязательства

Производитель гарантирует соответствие технических характеристик оборудования вышеуказанным значениям. На данное устройство гарантийный срок составляет 2 года со дня отгрузки. Гарантийный срок может быть расширен до 5 лет при проведении периодического технического обслуживания специалистами завода-изготовителя или аккредитованной производителем организацией.

Гарантийные обязательства выполняются только при обязательном техническом обслуживании вентиляционного оборудования.

Гарантия не распространяется на расходные материалы и элементы, вышедшие из строя в результате несоблюдения условий: транспортировки, монтажа, наладки, модификации и эксплуатации оборудования, а также если оборудование подключается не к штатной системе управления или в случае вмешательства в конструкцию без согласования с заводом изготовителем.

В случае обнаружения неисправности устройства, следует составить описание неисправности в форме рекламации https://progress-nw.ru/garantiya-i-servis и отправить вместе с копией данного паспорта и отчетом о запуске в сервис-центр. Услуги по транспортировке неисправных узлов до сервис-центра оплачиваются заказчиком.

При рассмотрении рекламации и проведении диагностики неисправности сервис-центр вправе запросить дополнительную информацию о характере неисправности (фотографии элементов, а также документацию, подтверждающую окончание монтажа, проведение пуско-наладочных работ и эксплуатации на надлежащем уровне). Отказ от выдачи такого рода документации может свидетельствовать о нарушениях в ходе данных этапов.

В случае невозможности принятия решения о причинах неисправности по предоставленным данным в течение пяти рабочих дней, Покупатель за свой счёт, организовывает демонтаж и доставку устройства в сервисный центр для дальнейшего обследования.

Срок выдачи технического заключения составляет 10 (десять) рабочих дней после составления акта о поступлении в ремонт. Срок выдачи заключения может быть продлен при необходимости проведения дополнительного обследования.

ОТК

Установка вентиляционная приточно-вытяжная Node3-_____/RR, V321, _____ соответствует действующим техническим условиям и признана годным к применению.

Заводской номер _____

Подпись ОТК _____

М.П.

г. Санкт-Петербург
тел. (812) 309-74-06
E-mail: info@progress-nw.ru