ПАСПОРТ

КОРПУС ДЛЯ НЕРА ФИЛЬТРА В ГИГИЕНИЧЕСКОМ ИСПОЛНЕНИИ ПОТОЛОЧНЫЙ NAVEKA H

Описание:

Потолочные корпуса с HEPA фильтрами монтируются в потолок в качестве конечных фильтров с распределителями воздуха. Используются для очистки как приточного, так и вытяжного воздуха от взвешенных частиц, аэрозолей, токсичной пыли, вирусов и микробов. Применяются в медицинской, биологической и фармацевтической отраслях, а также в других чувствительных к качеству воздуха областях промышленности.

Составные части:
- корпус для фильтра;
- патрубок для подключения сбоку или сверху;
- лицевая панель (перфорированная, вихревая, комбинированная или четырехнаправленная);

Конструкция:

Корпус изготавливается из стальных листов и окрашивается в белый цвет RAL 9016.

Корпус для HEPA фильтра может комплектоваться разными типами лицевых панелей на выбор: перфорированная, вихревая, комбинированная или четырехнаправленная.

Перфорированная, вихревая и комбинированная изготавливается из стального листа и окрашивается в белый цвет RAL 9016. Лицевые панели крепятся к корпусу четырьмя винтами с лицевой стороны. Предусмотрены белые пластиковые заглушки. Наружный размер лицевой панели может быть увеличен. При этом стоит помнить, что увеличивается только окантовка панели – живое сечение остается неизменным.

Четырехнаправленный диффузор представляет собой корпус прямоугольной формы с центральной частью в виде съемного блока из фиксированных пластин с раздачей воздуха в четырех направлениях, изготавливается из алюминия и окрашивается в белый цвет RAL 9016. Данный диффузор крепиться к корпусу при помощи винтов со внутренней стороны.

HEPA фильтр устанавливается в корпус и фиксируется с помощью зажимов-барашков.

Корпус для HEPA фильтра монтируется в запотолочном пространстве. Крепление корпуса к конструкциям потолка осуществляется с помощью специальных резьбовых шпилек или металлических тросов, пропущенных через отверстия в проушинах корпуса. Крепление корпуса к конструкциям стен производится при помощи кронштейнов так же за проушины корпуса.

У корпусов с разными по длине сторонами, подключение стандартно располагается на бо́льшей стороне:

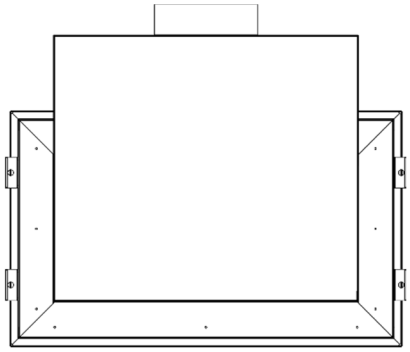

Внешний вид, составные части и габаритные размеры:

Ниже на чертежах обозначены габаритные размеры и составные части:

1. Корпус для HEPA фильтра
2. HEPA фильтр (в комплект поставки корпуса не входит)
3. Лицевая панель
4. Уплотнение HEPA фильтра (предусматривается на фильтре)
5. Прижим фильтра
6. Траверса
7. Винт крепления лицевой панели

Вариант с боковым подключением с перфорированной (P) лицевой панелью:

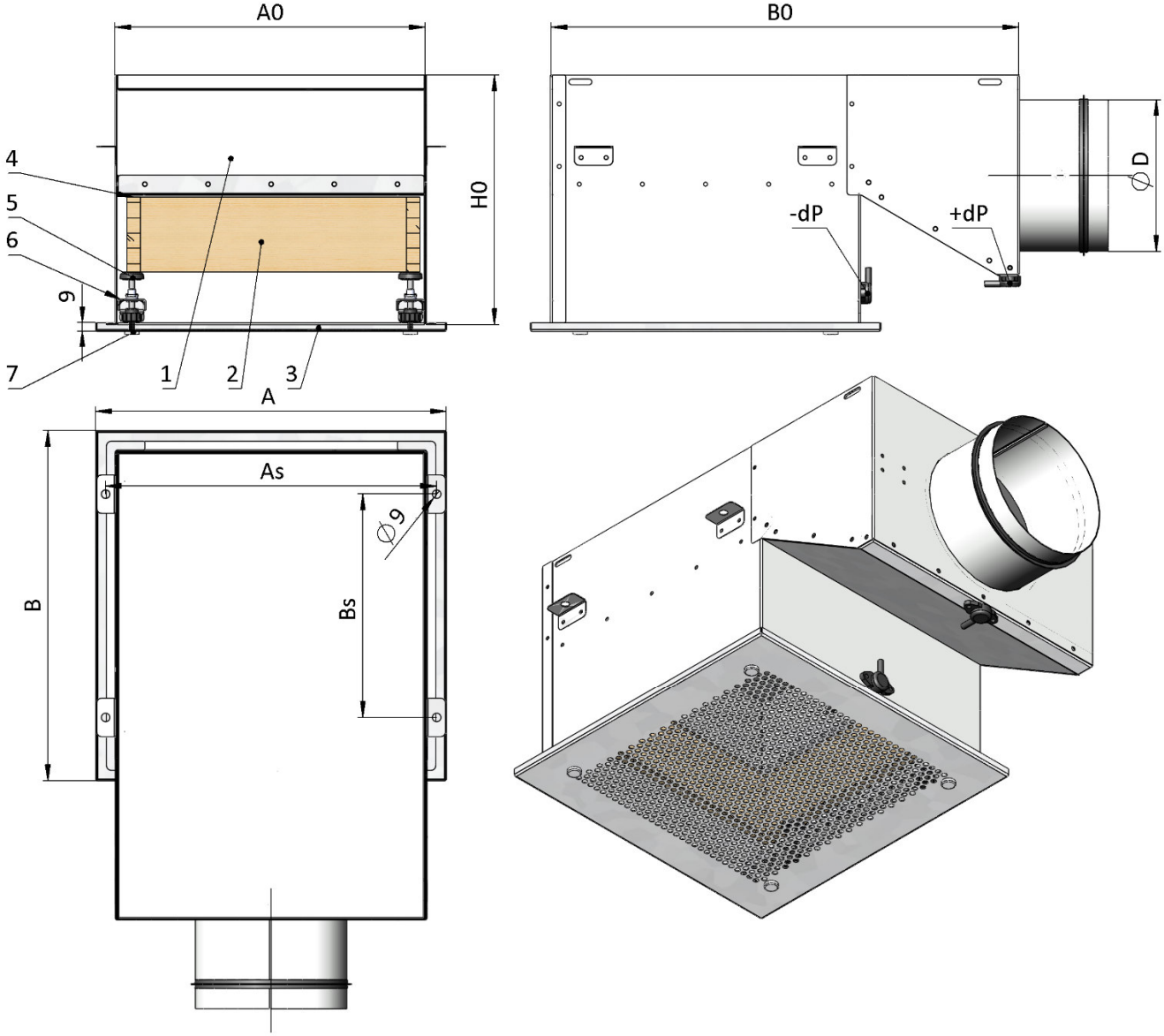

Типоразмер корпуса	Размер филь-тра	Aef, м2	A, мм	B, мм	ØD, мм	A0, мм	B0, мм	As, мм	Bs, мм	H0, мм
H 80–347x347	**305 x 305 x 78**	0,0269	347	347	158	323	489	345	399	260
H 80–499x499	**457 x 457 x 78**	0,0702	499	499	198	475	641	497	551	300
H 80–572x572	**530 x 530 x 78**	0,0947	572	572	198	548	714	570	624	300
H 80–595x595	**550 x 550 x 78**	0,1023	595	595	198	571	737	481	611	300
H 80–652x347	**610 x 305 x 78**	0,0596	652	347	198	628	489	650	399	300
H 80–652x652	**610 x 610 x 78**	0,1262	652	652	248	628	794	650	704	350
H 80–1262x652	**1220 x 610 x 78**	0,2646	1262	652	353	1238	794	1260	704	455
H150–347x347	**305 x 305 x 150**	0,0269	347	347	158	323	489	345	399	330
H150–499x499	**457 x 457 x 150**	0,0702	499	499	198	475	641	497	551	370
H150–572x572	**530 x 530 x 150**	0,0947	572	572	198	548	714	570	624	370
H 80–595x595	**550 x 550 x 150**	0,1023	595	595	198	571	737	481	611	370
H150–652x347	**610 x 305 x 150**	0,0596	652	347	198	628	489	650	399	370
H150–652x652	**610 x 610 x 150**	0,1262	652	652	248	628	794	650	704	420
H150–1262x652	**1220 x 610 x 150**	0,2646	1262	652	353	1238	794	1260	704	525

Вариант с верхним подключением с перфорированной (P) лицевой панелью:

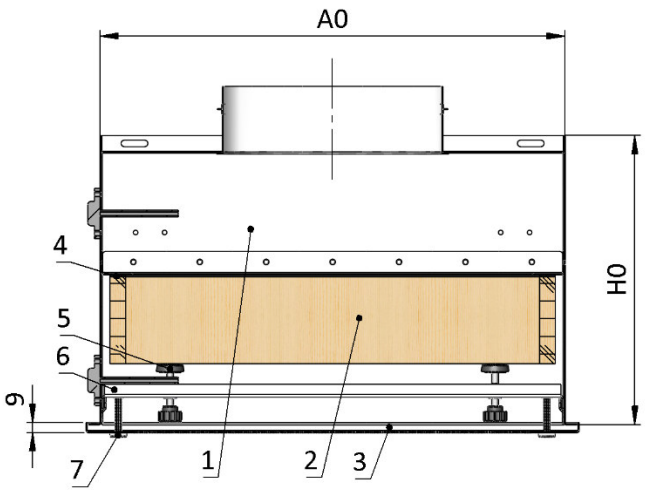

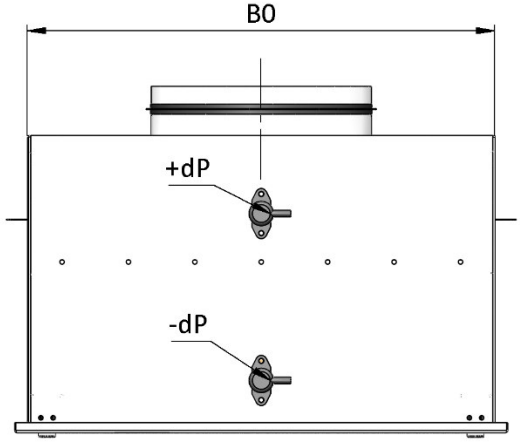

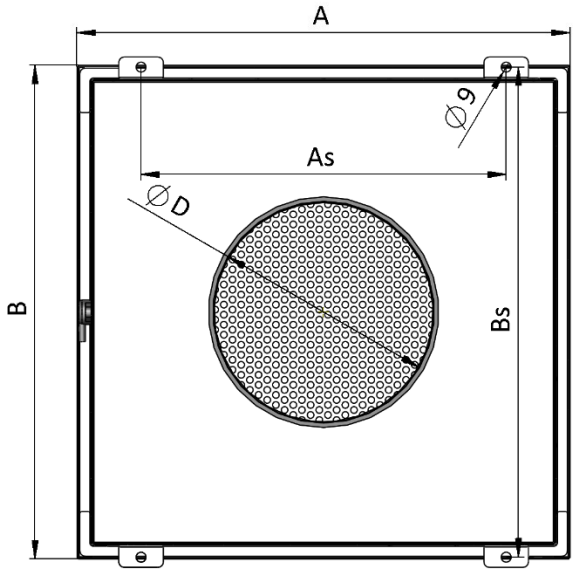

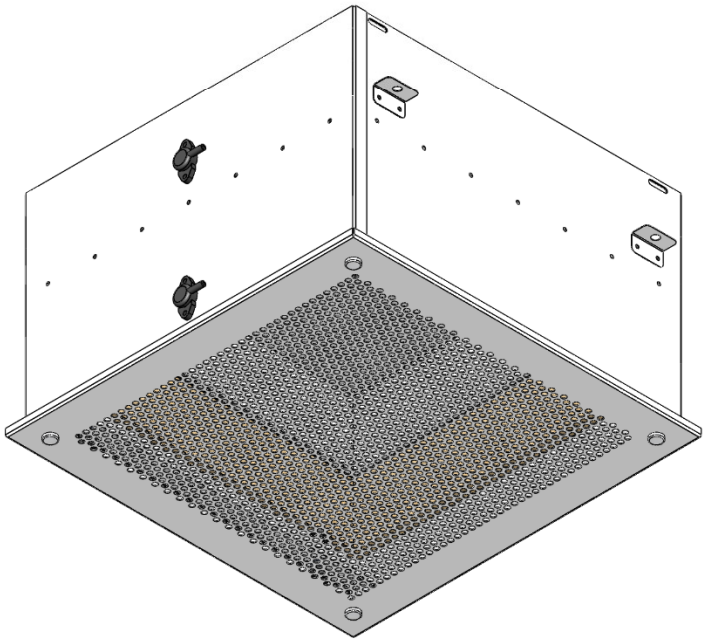

Типоразмер корпуса	Размер фильтра	Aef, м2	A, мм	B, мм	ØD, мм	A0, мм	B0, мм	As, мм	Bs, мм	H0, мм
H 80–347x347	305 x 305 x 78	0,0269	347	347	158	323	323	233	345	260
H 80–499x499	457 x 457 x 78	0,0702	499	499	198	475	475	385	497	260
H 80–572x572	530 x 530 x 78	0,0947	572	572	198	548	548	458	570	260
H 80–595x595	550 x 550 x 78	0,1023	595	595	198	571	571	481	611	260
H 80–652x347	610 x 305 x 78	0,0596	652	347	198	628	323	538	345	260
H 80–652x652	610 x 610 x 78	0,1262	652	652	248	628	628	538	650	260
H 80–1262x652	1220 x 610 x 78	0,2646	1262	652	353	1238	628	1148	650	260
H150–347x347	305 x 305 x 150	0,0269	347	347	158	323	323	233	345	330
H150–499x499	530 x 530 x 150	0,0702	499	499	198	475	475	385	497	330
H150–572x572	457 x 457 x 150	0,0947	572	572	198	548	548	458	570	330
H150–595x595	550 x 550 x 150	0,1023	595	595	198	571	571	481	611	330
H150–652x347	610 x 305 x 150	0,0596	652	347	198	628	323	538	345	330
H150–652x652	610 x 610 x 150	0,1262	652	652	248	628	628	538	650	330
H150–1262x652	1220 x 610 x 150	0,2646	1262	652	353	1238	628	1148	650	330

Вариант с боковым подключением с вихревой (DV) лицевой панелью:

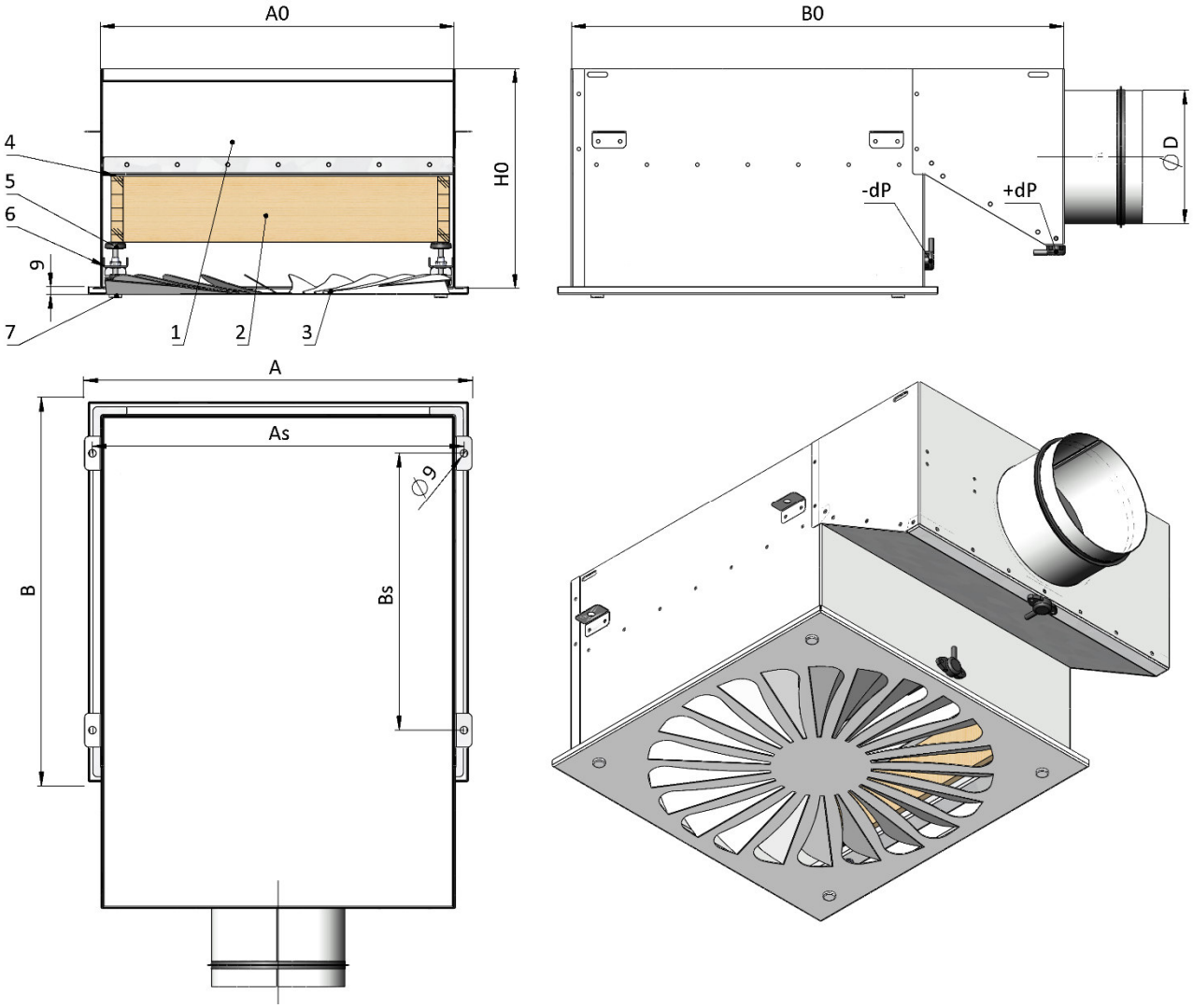

Типоразмер корпуса	Размер фильтра	Aef, м2	A, мм	B, мм	ØD, мм	A0, мм	B0, мм	As, мм	Bs, мм	H0, мм
H 80–347x347	305 x 305 x 78	0,0151	347	347	158	323	489	233	345	260
H 80–499x499	457 x 457 x 78	0,0398	499	499	198	475	641	385	497	260
H 80–572x572	530 x 530 x 78	0,0598	572	572	198	548	714	458	570	260
H 80–595x595	550 x 550 x 78	0,0598	595	595	198	571	737	481	611	260
H 80–652x652	610 x 610 x 78	0,0598	652	652	248	628	794	538	650	260
H150–347x347	305 x 305 x 150	0,0151	347	347	158	323	489	233	345	330
H150–499x499	457 x 457 x 150	0,0398	499	499	198	475	641	385	497	330
H150–572x572	530 x 530 x 150	0,0598	572	572	198	548	714	458	570	330
H150–595x595	550 x 550 x 150	0,0598	595	595	198	571	737	481	611	330
H150–652x652	610 x 610 x 150	0,0598	652	652	248	628	794	538	650	330

Вариант с верхним подключением с вихревой (DV) лицевой панелью:

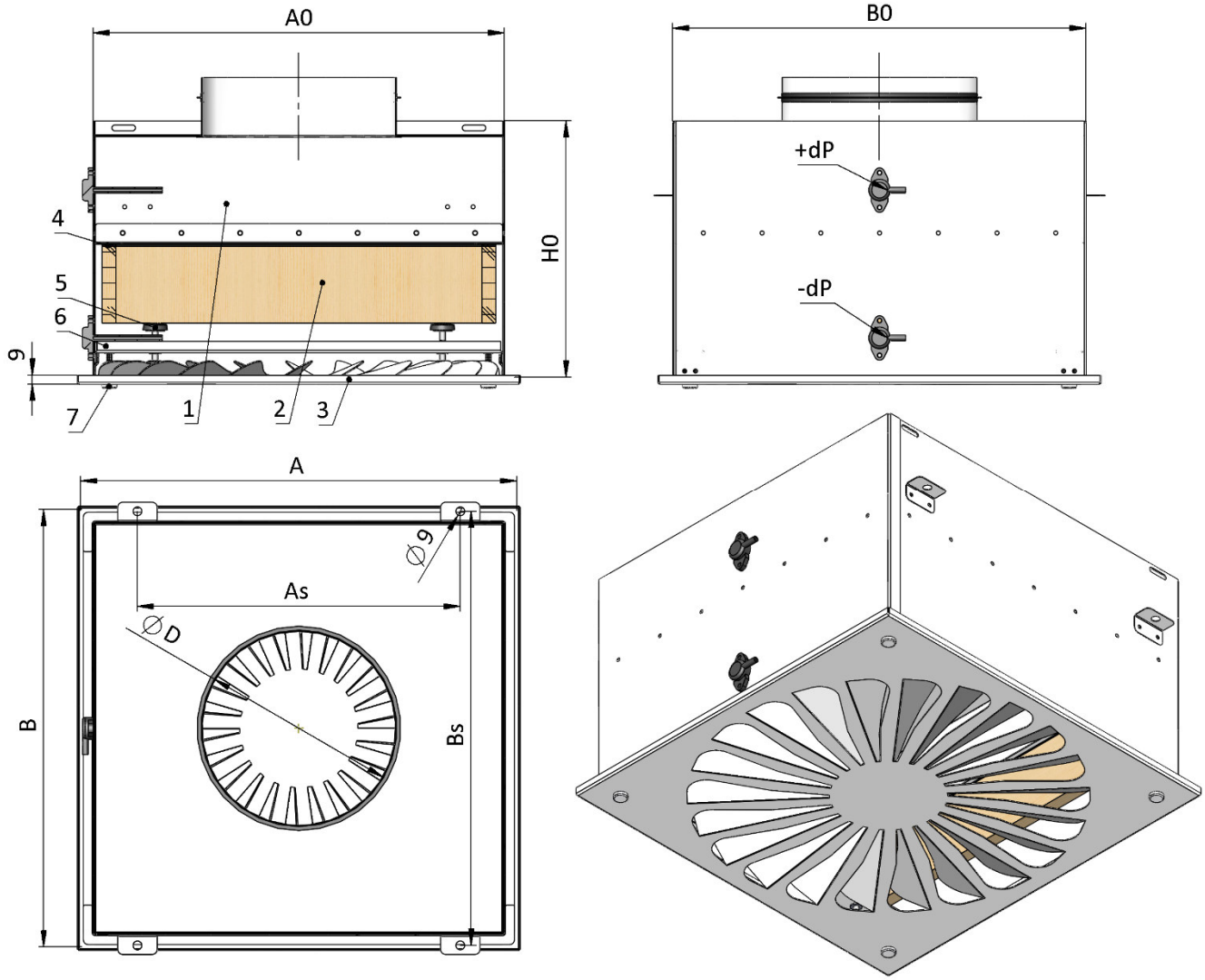

Типоразмер корпуса	Размер фильтра	Aef, м2	A, мм	B, мм	ØD, мм	A0, мм	B0, мм	As, мм	Bs, мм	H0, мм
H 80–347x347	305 x 305 x 78	0,0151	347	347	158	323	323	233	345	260
H 80–499x499	457 x 457 x 78	0,0398	499	499	198	475	475	385	497	260
H 80–572x572	530 x 530 x 78	0,0598	572	572	198	548	548	458	570	260
H 80–595x595	550 x 550 x 78	0,0598	595	595	198	571	571	481	611	260
H 80–652x652	610 x 610 x 78	0,0598	652	652	248	628	628	538	650	260
H150–347x347	305 x 305 x 150	0,0151	347	347	158	323	323	233	345	330
H150–499x499	457 x 457 x 150	0,0398	499	499	198	475	475	385	497	330
H150–572x572	530 x 530 x 150	0,0598	572	572	198	548	548	458	570	330
H150–595x595	550 x 550 x 150	0,0598	595	595	198	571	571	481	611	330
H150–652x652	610 x 610 x 150	0,0598	652	652	248	628	628	538	650	330

Таблица 2: Данные для подбора HEPA фильтра

Размер фильтра	Расход воздуха L_1, м3/ч	Перепад давления Δp_1, Па	Расход воздуха L_2, м3/ч	Перепад давления Δp_2, Па
Класс фильтрации E11				
305 x 305 x 78	130	60	260	120
457 x 457 x 78	290	60	580	120
530 x 530 x 78	390	60	790	
550 x 550 x 78	420	60	850	
610 x 305 x 78	260	60	520	120
610 x 610 x 78	520	60	1040	120
305 x 305 x 150	150	70	330	140
457 x 457 x 150	330	70	730	140
530 x 530 x 150	450	70	980	
550 x 550 x 150	480	70	1060	
610 x 305 x 150	300	70	650	140
610 x 610 x 150	600	70	1300	140
Класс фильтрации H13				
305 x 305 x 78	130	125	260	250
457 x 457 x 78	290	125	580	250
530 x 530 x 78	390	125	790	250
550 x 550 x 78	420	125	850	250
610 x 305 x 78	260	125	520	250
610 x 610 x 78	520	125	1040	250
305 x 305 x 150	150	135	330	270
457 x 457 x 150	330	135	730	270
530 x 530 x 150	450	135	980	270
550 x 550 x 150	480	135	1060	270
610 x 305 x 150	300	135	650	270
610 x 610 x 150	600	135	1300	270
Класс фильтрации H14				
305 x 305 x 78	130	145	260	290
457 x 457 x 78	290	145	580	290
530 x 530 x 78	390	145	790	290
550 x 550 x 78	420	145	850	290
610 x 305 x 78	260	145	520	290
610 x 610 x 78	520	145	1040	290
305 x 305 x 150	150	155	330	310
457 x 457 x 150	330	155	730	310
530 x 530 x 150	450	155	980	310
550 x 550 x 150	480	155	1060	310
610 x 305 x 150	300	155	650	310
610 x 610 x 150	600	155	1300	310

Для расчета рекомендуется брать среднее значение перепада давления

$\Delta p_{расч} = (\Delta p_1 + \Delta p_{конеч})/2$

Δp_1 – перепад давления на чистом фильтре

$\Delta p_{конеч}$ – конечный перепад давления

Рекомендованный конечный перепад давления не более $\Delta p_{конеч}$ = 450 Па.

Замена HEPA фильтра:

Для доступа к фильтру необходимо снять лицевую панель. Перфорированный диффузор крепится к корпусу при помощи четырех винтов, расположенных по углам с лицевой стороны. Четырехнаправленный диффузор демонтируется в два этапа – сначала снимается (сдвигом в горизонтальной плоскости) внутренняя секция, которая зафиксирована пружинами, затем отсоединяется наружная секция, которая закреплена к корпусу четырьмя винтами.

Перед установкой нового фильтра корпус должен быть очищен и продезинфицирован при необходимости.

Фильтр крепится четырьмя прижимами. Новый фильтр должен иметь соответствующие размеры и уплотнение по ободу. При установке фильтра, его уплотнение должно прилегать к верхнему основанию корпуса. Следует следить за чистотой и целостностью уплотнителя и фильтрующего материала. После установки, фильтр равномерно прижимается зажимами-барашками. Следует проконтролировать плотность прилегания фильтра.

Контроль загрязнения фильтра может осуществляться с помощью установленных на корпусе специальных штуцеров для измерения статического давления до и после фильтра.

Замену фильтра рекомендуется производить при достижении перепада давления не более чем 450 Па, но не реже 1 раза в год или в соответствии с регламентом местных нормативных документов.

СанПиН 2.1.3.1375-03:

«6.17. Не реже 1 раза в месяц следует производить контроль степени загрязненности фильтров и эффективности работы устройств обеззараживания воздуха. Замена фильтров должна осуществляться по мере его загрязнения, но не реже, чем рекомендовано предприятием-изготовителем.»

Запорная заслонка.

Опционально корпус можно оснастить воздушной заслонкой:

- со стандартным ручным управлением - для управления нужен доступ к рукоятке, расположенной на врезке подключения:

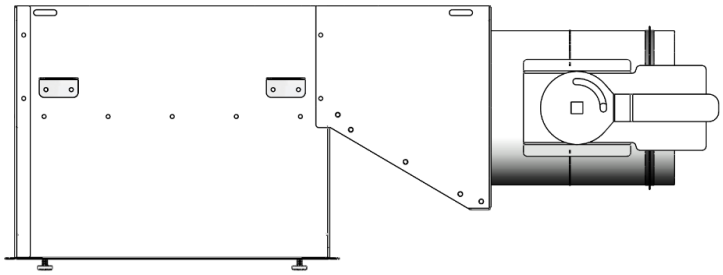

- с электроприводом. Привод может как с возвратной пружиной или без неё.

Управление осуществляется с выносной кнопки или с централизованной системы управления.

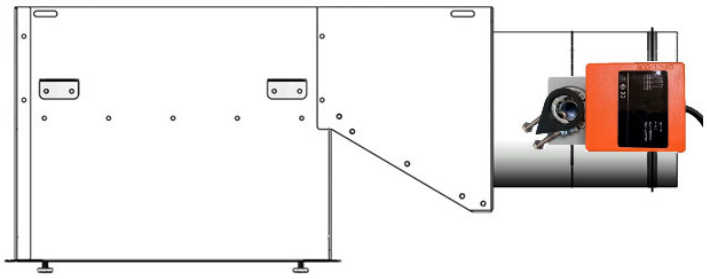

Условное обозначение:

Корпус для фильтра абсолютной фильтрации
NAVEKA H80-450x450 (P)-160H

H – присоединительный патрубок сбоку
V – присоединительный патрубок сверху

160 – диаметр присоединительного патрубка

P – перфорированный диффузор
4 – четырехнаправленный диффузор
2 – двухрядная решетка с регулятором

450x450 – типоразмер корпуса*

80 – толщина фильтра

H – корпус для HEPA фильтра

* - Типоразмер корпуса отражает наружный размер лицевой панели.

Хранение и транспортировка

Корпус фильтра транспортируются отдельно от фильтрующей вставки. Фильтрующая вставка устанавливается в корпус после окончания монтажа. Фильтры консервации не подвергаются.

Гарантийные обязательства

Производитель гарантирует соответствие технических характеристик оборудования вышеуказанным значениям. На данное устройство гарантийный срок составляет 18 месяцев со дня отгрузки. Гарантия не распространяется на расходные материалы (фильтрующие элементы, приводные ремни) и элементы, вышедшие из строя в результате несоблюдения условий транспортировки, монтажа, наладки и эксплуатации. В случае невозможности самостоятельного устранения неисправности необходимо составить описание неисправности по форме рекламации и отправить ее вместе с неисправным узлом в сервис-центр. Услуги по транспортировке неисправных узлов до сервис-центра оплачиваются заказчиком.

При рассмотрении рекламации и проведении диагностики неисправности сервис-центр вправе потребовать дополнительную информацию о характере неисправности (фотографии элементов, а также документацию, подтверждающую окончание монтажа, проведение пуско-наладочных работ и эксплуатации на надлежащем уровне). Отказ от выдачи такого рода документации может свидетельствовать о нарушениях в ходе данных этапов.

Изготовитель снимает свою ответственность за повреждение, происходящее из неподходящего использования или технических модификаций, сделанных в устройстве.

Срок выдачи технического заключения составляет не более десяти рабочих дней после составления акта приема рекламации.

Свидетельство о приемке

Изделие _____ соответствует действующим техническим условиям и признано годным к эксплуатации.

Дата «___»_____ 20___г

Подпись ОТК _____

М.П.